PERFORMANCE IN MOTION

PERFORMANCE IN MOTION

Performance in motion. It is more than a statement. It is an idea that runs, lives and evolves. It is the silent force guiding every choice, every challenge and every innovation of the Pastorfrigor Group. A word in motion, expressing an identity built on excellence and on the constant training of performance – of products, people and vision. Performance in Motion is evolving quality, technology that anticipates the future, and a style that never stands still. It is the energy of a team that moves with agility in a constantly changing market, ready to overcome every limit with determination and passion.

Pastorfrigor is this: performance, in constant motion.

Performance in motion. *È più di un affermazione. È un'idea che corre, vive, si trasforma. È la forza silenziosa che guida ogni scelta, ogni sfida, ogni innovazione del Gruppo Pastorfrigor. Una parola in movimento, che racconta un'identità costruita sull'eccellenza e sull'allenamento costante delle performance: dei prodotti, delle persone, della visione. Performance in motion è qualità che si evolve, è tecnologia che anticipa il futuro, è stile che non si ferma mai. È l'energia di un team che si muove con agilità in un mercato in costante cambiamento, pronto a superare ogni limite con determinazione e passione.*

Pastorfrigor è questo: performance, in continuo movimento.

Innovation in Motion since 1964

PERFORMANCE IN MOTION

Innovazione in movimento dal 1964

pastorfrigor PERFORMANCE IN MOTION | pastorkalt PERFORMANCE IN MOTION | pannelli isolanti PERFORMANCE IN MOTION | pastorproject PERFORMANCE IN MOTION

Founded in 1964 by Bruno Pastorello, Pastorfrigor began as a small trading business and evolved into a global leader in commercial refrigeration. With the opening of the San Giorgio Monferrato plant, followed by the establishment of the headquarters in Terruggia, the joint venture in Slovakia, the design centre in Romania, and the acquisition of strategic companies, the Group has strengthened its product range, expertise and international presence. Today, the Group operates three production units, one R&D centre and employs over 200 people: a constantly evolving organisation, driven by a continuous commitment to pushing the boundaries of innovation, quality and efficiency. Performance in Motion is the guiding concept that transforms its history into tangible progress.

Fondata nel 1964 da Bruno Pastorello, Pastorfrigor parte da una piccola attività di commercio per evolversi in un leader globale nella refrigerazione commerciale. Con l'apertura dello stabilimento di San Giorgio Monferrato, poi la sede centrale a Terruggia, la joint-venture in Slovacchia, il centro progettazione in Romania, e l'acquisizione di aziende strategiche, il Gruppo ha consolidato prodotti, competenze e presenza internazionale. Oggi conta tre unità produttive, un centro R&S, oltre 200 collaboratori: una struttura in continuo movimento, costantemente orientata a spingere i limiti dell'innovazione, della qualità e dell'efficienza. Performance in Motion è il filo conduttore che trasforma la storia in progresso tangibile.

GROUP

COLD PERFORMANCE

The precision of cooling, the power of technology

La precisione del freddo, la forza della tecnologia

Our refrigeration technology is designed to deliver maximum efficiency, precision and reliability. Cold Performance means constant temperature control, energy efficiency and high performance in all operating conditions. An advanced system that preserves product quality and optimises day-to-day store management.

La nostra tecnologia del freddo è progettata per garantire massima efficienza, precisione e affidabilità. Cold Performance significa controllo costante delle temperature, risparmio energetico e prestazioni elevate in ogni condizione. Un sistema evoluto che preserva la qualità dei prodotti e ottimizza la gestione quotidiana del punto vendita.

GROUP

STYLE PERFORMANCE

Form, Function, Performance

Forma, funzione, performance

Functional design, refined aesthetics, bespoke customisation. Style Performance is born from the fusion of form and function: every Pastorfrigor refrigerated counter is designed to integrate seamlessly into its surroundings, enhancing both the shopping experience and product presentation. When design is not just about beauty, but also about performance.

Design funzionale, estetica raffinata, personalizzazione sartoriale. Style Performance nasce dall'unione tra forma e funzione: ogni banco refrigerato Pastorfrigor è pensato per integrarsi armoniosamente negli spazi, valorizzando l'esperienza d'acquisto e l'esposizione dei prodotti. Quando il design non è solo bellezza, ma anche performance.

GROUP

HUMAN PERFORMANCE

Passion and Know-how in Motion

Passione e know-how in movimento

The true engine of innovation is human capital. Human Performance represents the skills, passion and know-how that Pastorfrigor people bring into play every day. A close-knit, well-trained and constantly evolving team, capable of turning every challenge into an opportunity for growth.

Il vero motore dell'innovazione è il capitale umano. Human Performance è l'insieme di competenze, passione e know-how che le persone Pastorfrigor mettono in campo ogni giorno. Un team affiatato, formato e in costante aggiornamento, capace di trasformare ogni sfida in un'opportunità di crescita.

GROUP

GREEN PERFORMANCE

Innovation that Respects the Environment

Innovazione che rispetta l'ambiente

Real efficiency and sustainability: our Class A refrigerated counters represent the evolution of Green Performance. Low-impact solutions, recyclable materials and advanced technologies reduce energy consumption and emissions. A design approach focused on maximum energy efficiency and full compliance with the strictest regulations.

Efficienza e sostenibilità reale: i nostri banchi refrigerati in Classe A rappresentano l'evoluzione della Green Performance. Soluzioni a basso impatto ambientale, materiali riciclabili e tecnologie avanzate riducono consumi ed emissioni. Un approccio progettuale orientato alla massima efficienza energetica e alla conformità con le normative più stringenti.

GROUP

pastorfrigor

LEGENDA

TECHNICAL FEATURES
CARATTERISTICHE TECNICHE

Plug-in
Con gruppo incorporato

Remote
Senza gruppo incorporato

Ventilated
Refrigerazione ventilata

Low consumption fans
Ventole a basso consumo

LED lighting
Illuminazione LED

Off-cycle defrost
Sbrinamento a fermata

Eletric defrost
Sbrinamento elettrico

Antifog ventilation
Ventilazione antiappannante

Antifog heater
Resistenza anticondensa

Propane refrigerant gas R290
Refrigerante R290

COMMERCIAL CATEGORIES
CATEGORIE COMMERCIALI

Sausages & Salami
Salumi

Packed meat
Carne confezionata

Cheese, dairy
Formaggi, latticini

Milk
Latte

Delicatessen
Gastronomia

Vegetables
Verdura

Fruit
Frutta

Snack and Sandwiches
Snack e panini

Impulse
Acquisto d'impulso

Food to go
Cibo da asporto

Dry pastries and bread
Pasticceria secca e pane

Chilled drinks
Bibite fresche

Beer and wine
Birra e vino

Cakes and baked delicacies
Torte e prodotti da forno

Ready meals and salads
Piatti pronti e insalate

Frozen food
Surgelati

The pictures of this catalogue may not refer to the standard version and configuration.
Changes and updates may be made in the future anytime and for any reason.
The versions of the current production are to be considered as non-binding.

Le immagini di questo catalogo potrebbero non riferirsi all'allestimento e versione standard.
Eventuali modifiche e aggiornamenti dei prodotti potranno essere apportati in futuro.
Versioni della attuale produzione non vincolanti.

INDEX

SERVEOVER COUNTERS

BANCHI TRADIZIONALI

Queen	18
Excelsior	20
Excelsior Tower	22
Excelsior Spin	24
Admiral	26
Admiral Tower	28
Admiral Sphera	30
Excellence	32
Excellence Self	34
Excellence Tower	36
Eskimo VC	38
Prince VDR	40
Semivertical SV	42
Amalfi	44
Amalfi Self	46
Click	48

MULTIDECKS

MURALI

Iseo TN	52
Iseo BT	54
Genova Overview Doors	56
Genova Overview Doors H150	58
Genova Overview Doors H165	60
Genova Overview Open	62
Genova Overview BT	64
Lem	66
Lem H150	68
Arona	70
Venezia Overview Doors	72
Venezia Overview Basso Doors	74
Venezia Overview Doors H 150	76
Venezia Overview Open	78
Venezia Overview Basso Open	80
Venezia Overview Open H 150	82
Venezia Overview Roll In	84
Venezia Sushi	86
Trieste	88
Verona Overview Doors	90
Verona Overview Open	92
Zermatt	94
Torino Overview	96
Torino Overview H 150	98
Milano Overview	100
Up	102
Zante	104
Roma	106
Eclat	108
Pangea	110
Goldwine	112
Linda Q	114
Sofia	116
Sara Q	118
Kalifornia Q	120

ISLANDS

ISOLE

Etna	124
Etna SV	126
Panarea HD	128
Panarea HD SV	130
Alba	132
Sardegna Overview	134
Capri Overview	136
Sicilia Overview	138
Star	140
Felix SG	142

COLD ROOMS

CELLE FRIGORIFERE

Cold Rooms	146

Serveover Counters

BANCHI TRADIZIONALI

GROUP

GROUP

Available Dimensions*
Dimensioni disponibili

L: 937 - 1250 - 1875
2500 - 3125 - 3750
90° INT/ EXT - 45° INT/ EXT

Available Versions*
Versioni disponibili

Plug in R290
Remote with valve
Co_2 refrigeration

Gruppo incorporato R290
Remoto a valvola
Refrigerazione Co_2

Options*
Opzioni

Fish - Pastry - Bread
Semivertical multideck
Self service

Pesce - Pasticceria - Pane
Murale semiverticale
Self service

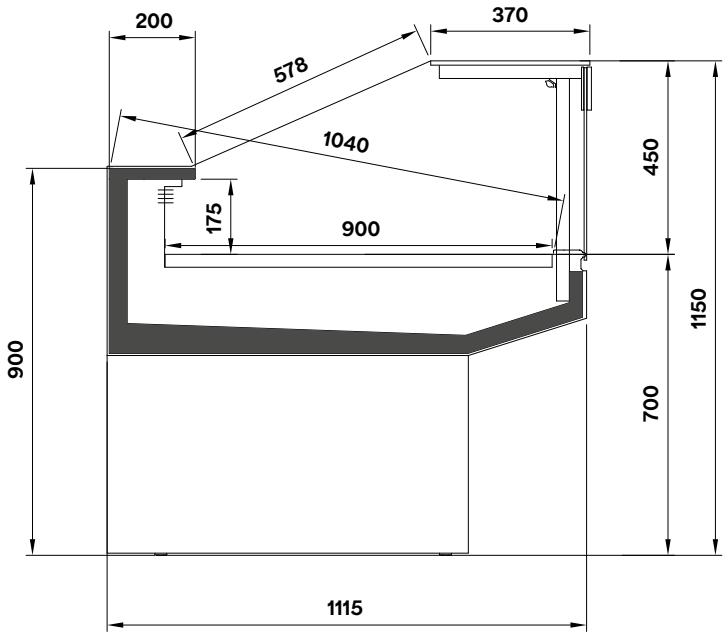

Technical Features*
Caratteristiche tecniche*

Plug-in
Remote
Antifog ventilation
LED lighting
Low consumption fan
Propane refrigerant gas

D A↑G

QUEEN

*FOR MORE INFORMATION

GROUP

Available Dimensions*
Dimensioni disponibili

L: 937 - 1250 - 1875 - 2500
3125 - 3750
90° INT/ EXT - 45° INT/ EXT

Available Versions*
Versioni disponibili

Remote with valve
Co_2 refrigeration

Remoto a valvola
Refrigerazione Co_2

Options*
Opzioni

Double Static - Hot Section - Fish
Pastry - Low Temp. - Bread
Semivertical multideck - Self service

Doppio Statico - Tavola Calda - Pesce
Pasticceria - Bassa Temperatura - Pane
Murale semiverticale - Self service

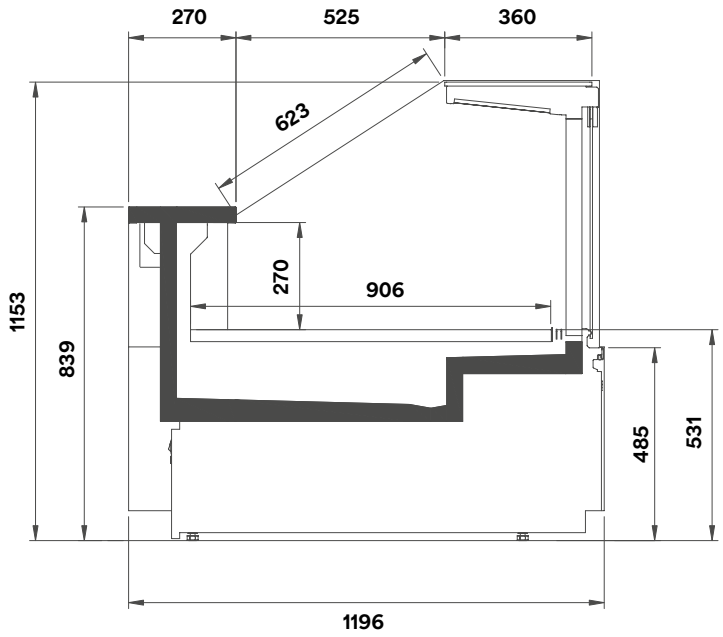

Technical Features*
Caratteristiche tecniche*

Remote

Antifog ventilation

LED lighting

Low consumption fan

D A↑G

EXCELSIOR

*FOR MORE INFORMATION

GROUP

Available Dimensions*
Dimensioni disponibili

L: 1250

Available Versions*
Versioni disponibili

Remote with valve
Co_2 refrigeration

Remoto a valvola
Refrigerazione Co_2

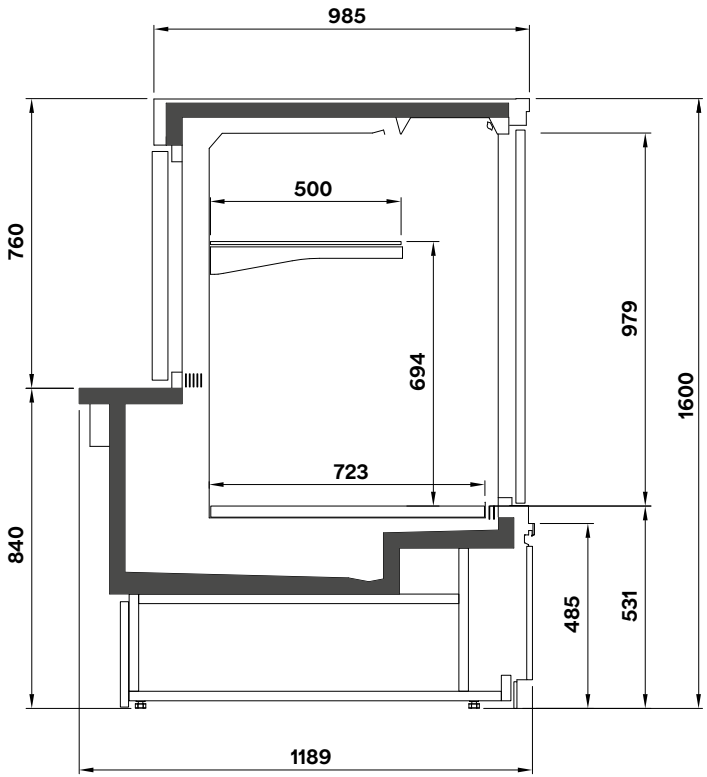

Technical Features*
Caratteristiche tecniche*

Remote

Antifog ventilation

LED lighting

Low consumption fan

A ↑ G

EXCELSIOR TOWER

*FOR MORE INFORMATION

GROUP

Available Dimensions*
Dimensioni disponibili

L: 1250

Available Versions*
Versioni disponibili

Remote with valve
Co_2 refrigeration

Remoto a valvola
Refrigerazione Co_2

Options*
Opzioni

Fish on ice
Pesce su ghiaccio

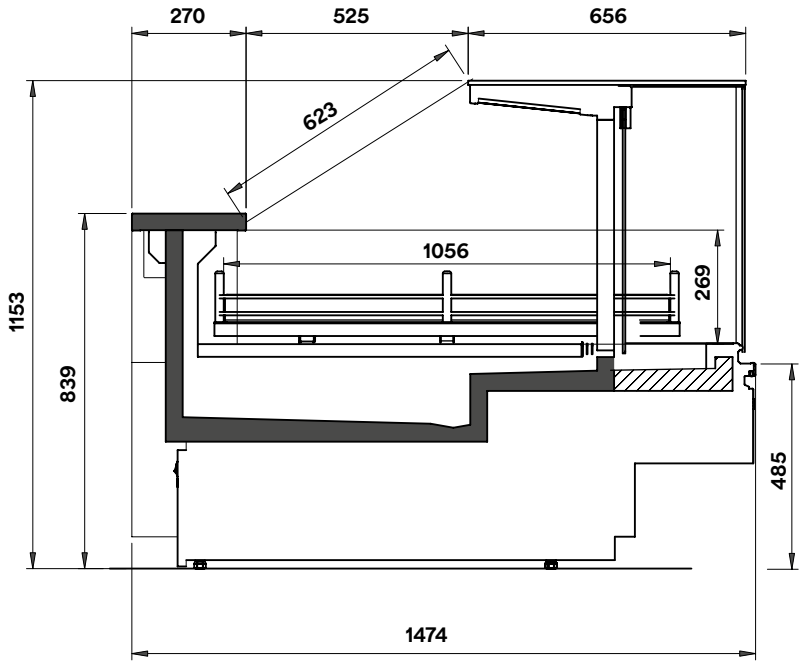

Technical Features*
Caratteristiche tecniche*

Remote

Antifog ventilation

LED lighting

Low consumption fan

E A↑G

EXCELSIOR SPIN

*FOR MORE INFORMATION

GROUP

Available Dimensions*
Dimensioni disponibili

L: 937 - 1250 - 1875 - 2500
3125 - 3750
90° INT/ EXT - 45° INT/ EXT

Available Versions*
Versioni disponibili

Remote with valve
Co_2 refrigeration

Remoto a valvola
Refrigerazione Co_2

Options*
Opzioni

Hot Section - Fish - Pastry
Low Temp. - Bread
Semivertical multideck - Self service

Tavola Calda - Pesce - Pasticceria
Bassa Temperatura - Pane
Murale semiverticale - Self service

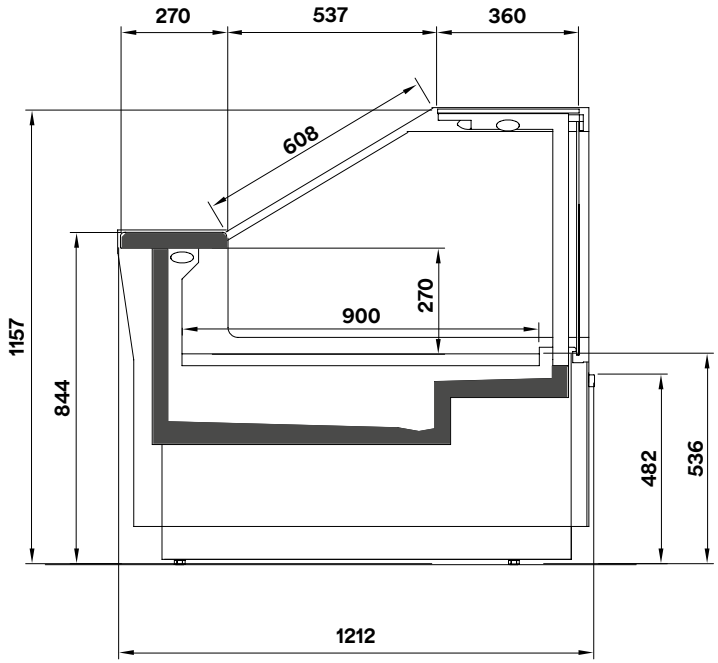

Technical Features*
Caratteristiche tecniche*

Remote

Antifog ventilation

LED lighting

Low consumption fan

D A↑G

ADMIRAL

*FOR MORE INFORMATION

GROUP

Available Dimensions*
Dimensioni disponibili

L: 1250

Available Versions*
Versioni disponibili

Remote with valve
Co_2 refrigeration

Remoto a valvola
Refrigerazione Co_2

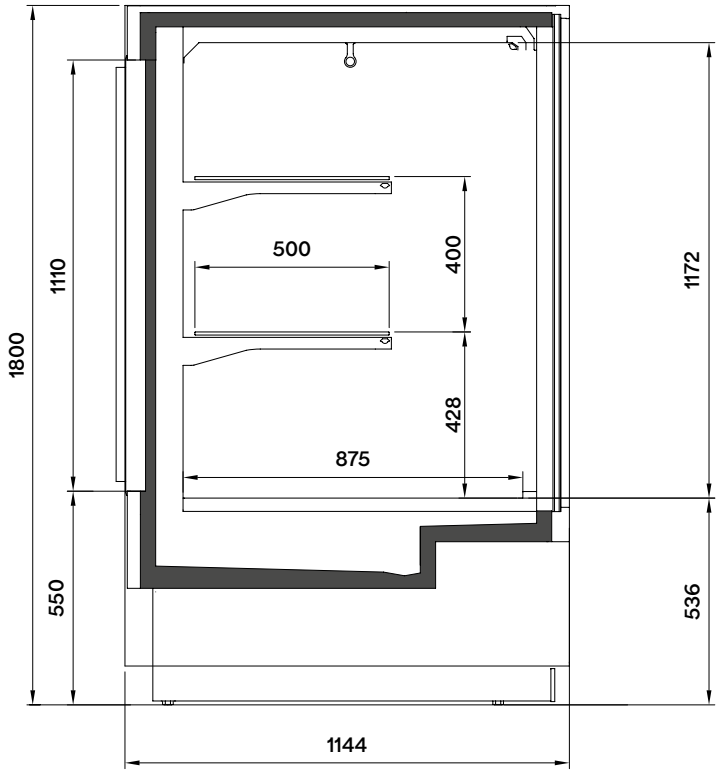

Technical Features*
Caratteristiche tecniche*

Remote

Antifog ventilation

LED lighting

Low consumption fan

A A↑G

ADMIRAL TOWER

*FOR MORE INFORMATION

GROUP

Available Dimensions*
Dimensioni disponibili

L: 1250

Available Versions*
Versioni disponibili

Remote with valve
Co_2 refrigeration

Remoto a valvola
Refrigerazione Co_2

Options*
Opzioni

Fish on ice
Pesce su ghiaccio

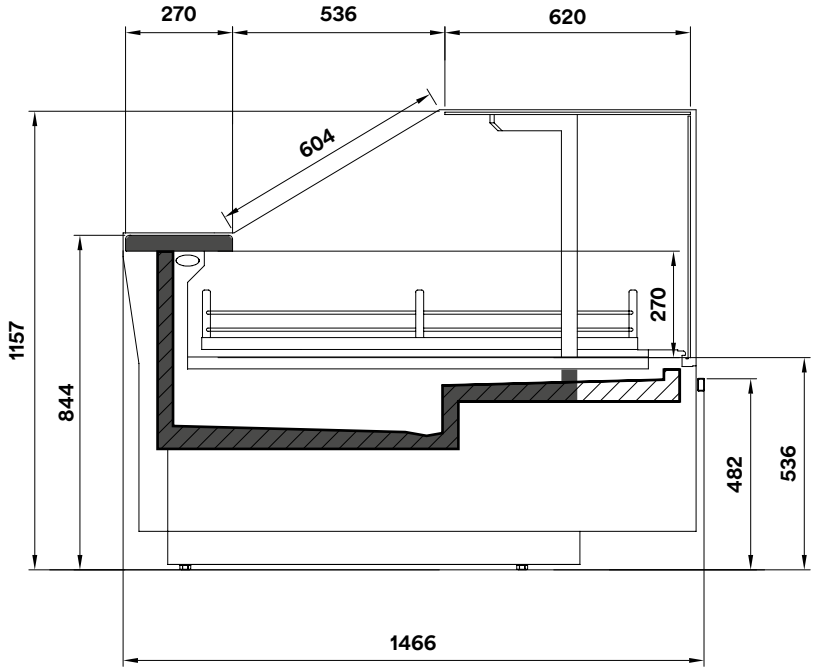

Technical Features*
Caratteristiche tecniche*

Remote

Antifog ventilation

LED lighting

Low consumption fan

E A↑G

ADMIRAL SPHERA

*FOR MORE INFORMATION

GROUP

Available Dimensions*
Dimensioni disponibili

L: 937 - 1250 - 1875
2500 - 3125 - 3750
90° INT/ EXT - 45° INT/ EXT

Available Versions*
Versioni disponibili

Plug in R290
Remote with valve
Co_2 refrigeration

Gruppo incorporato R290
Remoto a valvola
Refrigerazione Co_2

Options*
Opzioni

Hot Section - Fish - Pastry - Low Temp.
Bread - Cylindrical corners
Self service with closure - Self service

Tavola Calda - Pesce - Pasticceria
Bassa Temperatura - Pane - Angoli cilindrici
Self service con chiusure - Self service

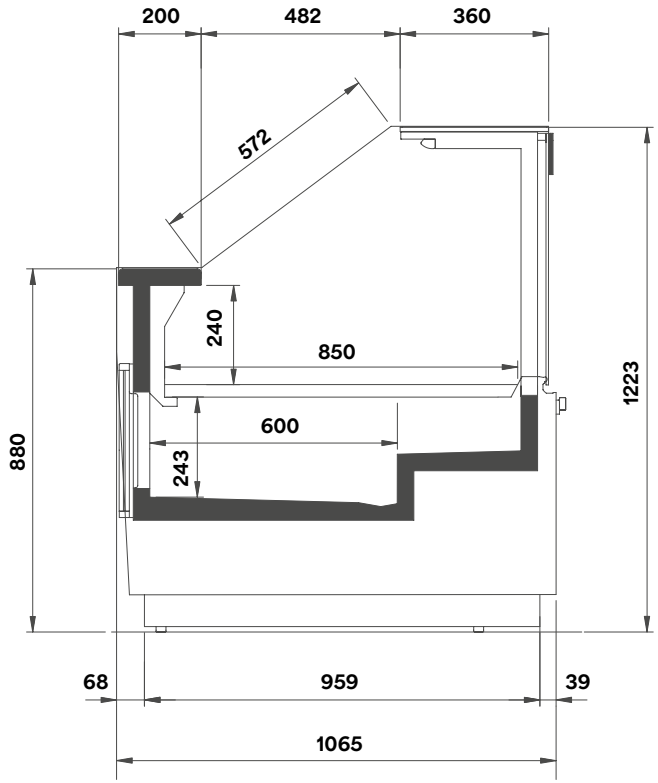

Technical Features*
Caratteristiche tecniche*

Remote
Plug-in
LED lighting
Low consumption fan
Antifog heater
Propane refrigerant gas

EXCELLENCE

*FOR MORE INFORMATION

GROUP

Available Dimensions*
Dimensioni disponibili

L: 937 - 1250 - 1875
2500 - 3125 - 3750

Available Versions*
Versioni disponibili

Plug in R290
Remote with valve
Co_2 refrigeration

Gruppo incorporato R290
Remoto a valvola
Refrigerazione Co_2

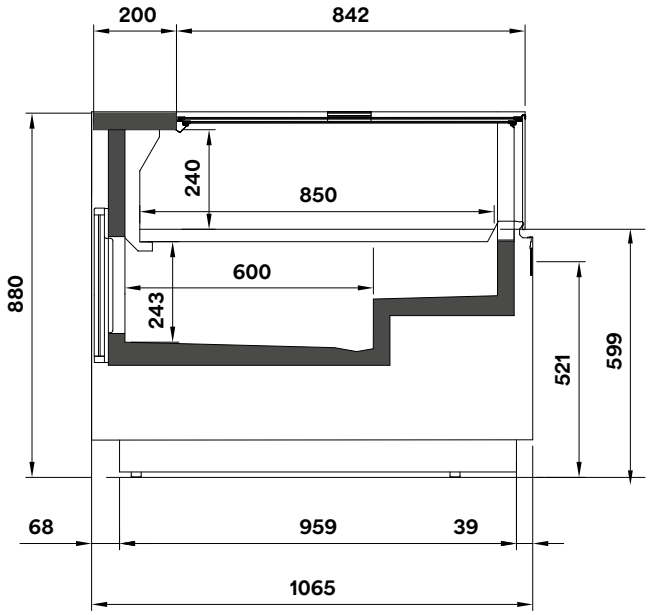

Technical Features*
Caratteristiche tecniche*

Remote
Plug-in
LED lighting
Low consumption fan
Antifog heater
Propane refrigerant gas

EXCELLENCE SELF

*FOR MORE INFORMATION

GROUP

Available Dimensions*
Dimensioni disponibili

L: 1250

Available Versions*
Versioni disponibili

Plug in R290
Remote with valve
Co_2 refrigeration

Gruppo incorporato R290
Remoto a valvola
Refrigerazione Co_2

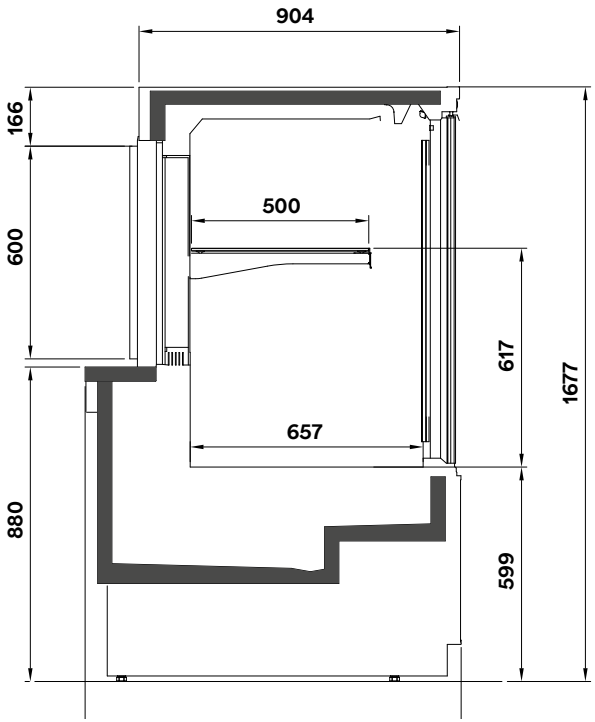

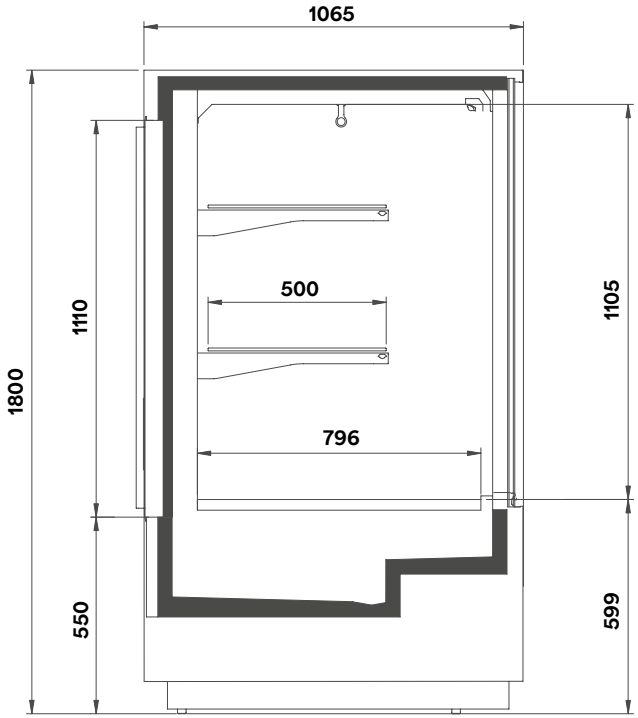

Technical Features*
Caratteristiche tecniche*

Remote
Plug-in
Antifog heater
LED lighting
Low consumption fan
Propane refrigerant gas

EXCELLENCE TOWER

*FOR MORE INFORMATION

GROUP

Available Dimensions*
Dimensioni disponibili

L: 937 - 1250 - 1875
2500 - 3125 - 3750
90° INT/ EXT - 45° INT/ EXT

Available Versions*
Versioni disponibili

Plug in R290
Remote with valve
Co_2 refrigeration

Gruppo incorporato R290
Remoto a valvola
Refrigerazione Co_2

Options*
Opzioni

Hot Section - Fish - Pastry
Low Temp. - Bread - Spherical corners
Semivertical multideck - Self service

Tavola Calda - Pesce - Pasticceria
Bassa Temperatura - Pane - Angoli sferici
Murale semiverticale - Self service

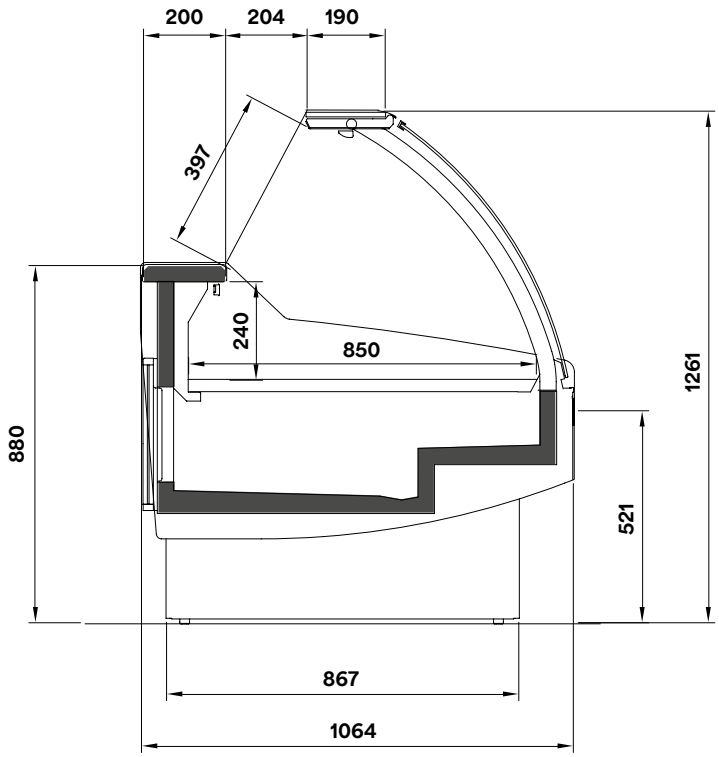

Technical Features*
Caratteristiche tecniche*

Remote
Plug-in
LED lighting
Low consumption fan
Antifog heater
Propane refrigerant gas

ESKIMO VC

*FOR MORE INFORMATION

GROUP

Available Dimensions*
Dimensioni disponibili

L: 937 - 1250 - 1875
2500 - 3125 - 3750
90° INT/ EXT - 45° INT/ EXT

Available Versions*
Versioni disponibili

Plug in R290
Remote with valve
Co_2 refrigeration

Gruppo incorporato R290
Remoto a valvola
Refrigerazione Co_2

Options*
Opzioni

Hot Section - Pastry - Low Temp.
Bread - Cylindrical corners
Semivertical multideck - Self service

Tavola Calda - Pasticceria
Bassa Temperatura - Pane - Angoli cilindrici
Murale semiverticale - Self service

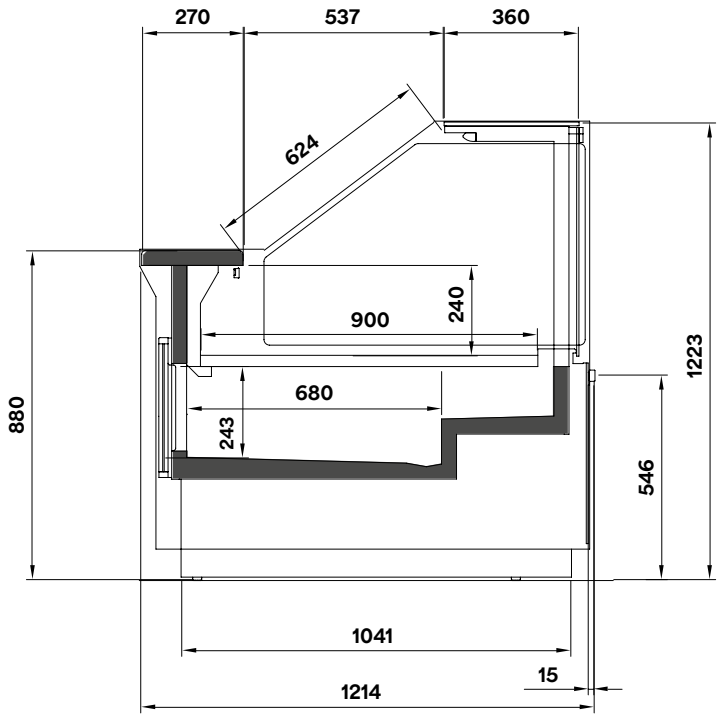

Technical Features*
Caratteristiche tecniche*

Remote
Plug-in
LED lighting
Low consumption fan
Antifog heater
Propane refrigerant gas

PRINCE VDR

*FOR MORE INFORMATION

GROUP

Available Dimensions*
Dimensioni disponibili

L: 1250 - 1875
2500 - 3125 - 3750

Available Versions*
Versioni disponibili

Plug in R290
Remote with valve
Co_2 refrigeration

Gruppo incorporato R290
Remoto a valvola
Refrigerazione Co_2

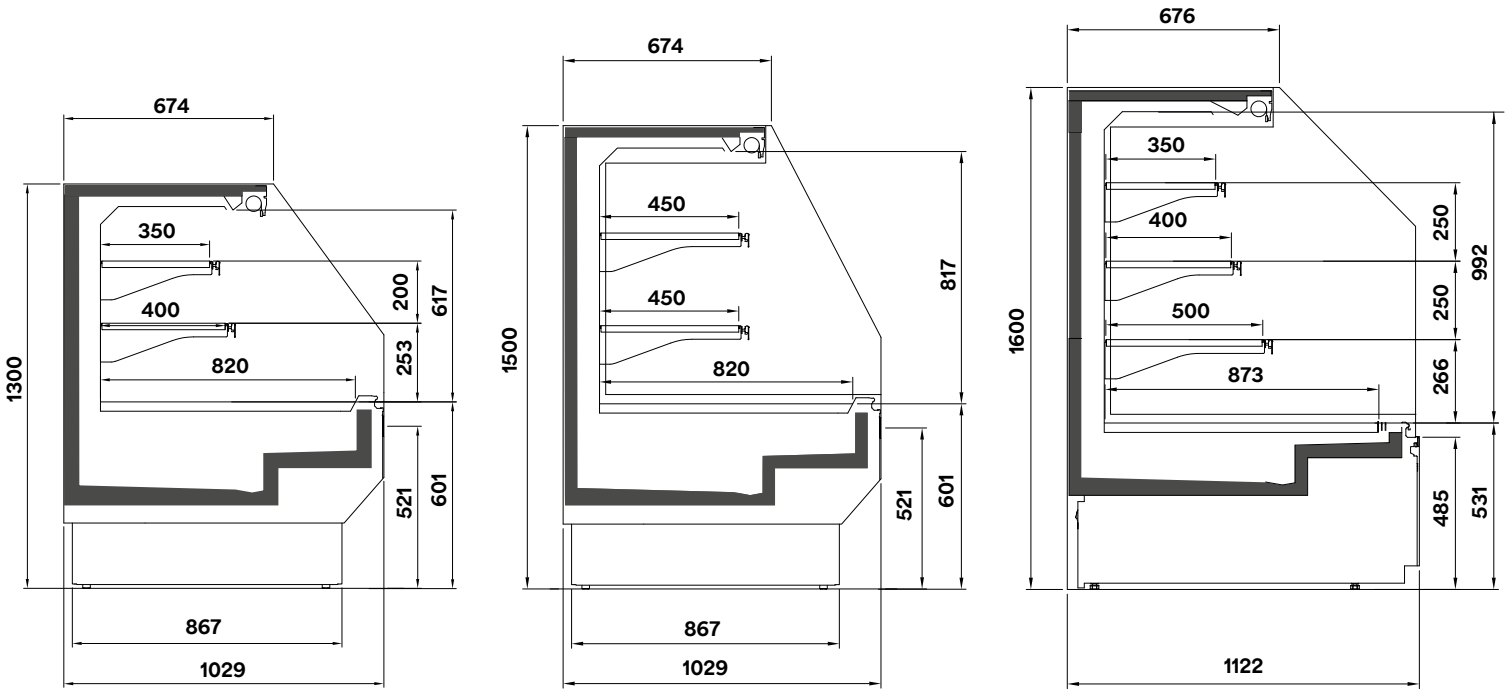

Technical Features*
Caratteristiche tecniche*

Remote
Plug-in
LED lighting
Low consumption fan
Antifog heater
Propane refrigerant gas

C A→G

SEMIVERTICAL SV

*FOR MORE INFORMATION

GROUP

Available Dimensions*
Dimensioni disponibili

L: 937 - 1250 - 1875
2500 - 3125 - 3750

Available Versions*
Versioni disponibili

Plug in R290
Remote with valve
Co_2 refrigeration

Gruppo incorporato R290
Remoto a valvola
Refrigerazione Co_2

Options*
Opzioni

Self service with closure
Self service

Self service con chiusure
Self service

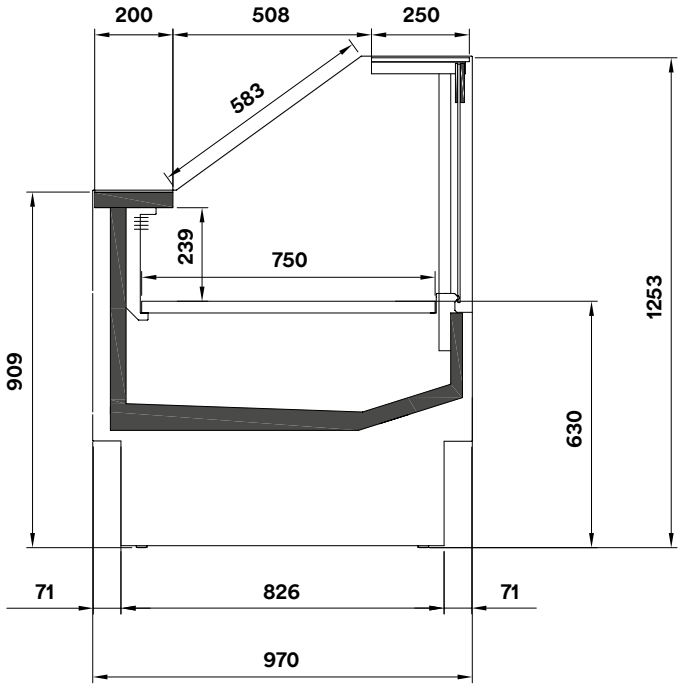

Technical Features*
Caratteristiche tecniche*

Remote
Plug-in
Low consumption fan
Antifog heater
Propane refrigerant gas

D A↑G

AMALFI

*FOR MORE INFORMATION

GROUP

Available Dimensions*
Dimensioni disponibili

L: 937 - 1250 - 1875
2500 - 3125 - 3750

Available Versions*
Versioni disponibili

Plug in R290
Remote with valve
Co_2 refrigeration

Gruppo incorporato R290
Remoto a valvola
Refrigerazione Co_2

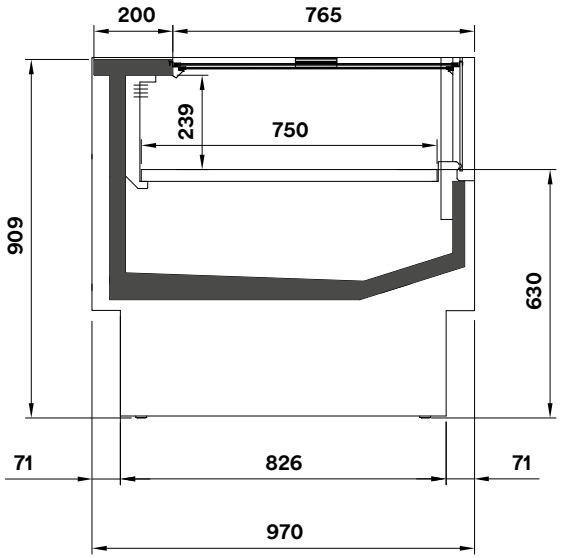

Technical Features*
Caratteristiche tecniche*

Remote
Plug-in
Low consumption fan
Antifog heater
Propane refrigerant gas

D A↑G

AMALFI SELF

*FOR MORE INFORMATION

GROUP

Available Dimensions*
Dimensioni disponibili

L: 1250 - 1875

Available Versions*
Versioni disponibili

Plug in R290
Remote with valve
Co_2 refrigeration

Gruppo incorporato R290
Remoto a valvola
Refrigerazione Co_2

Options*
Opzioni

Self service - Lighting
Self service - Illuminazione

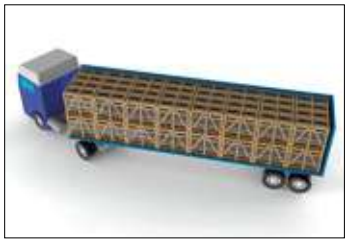

72 pcs - **1250** loadable on a full truck

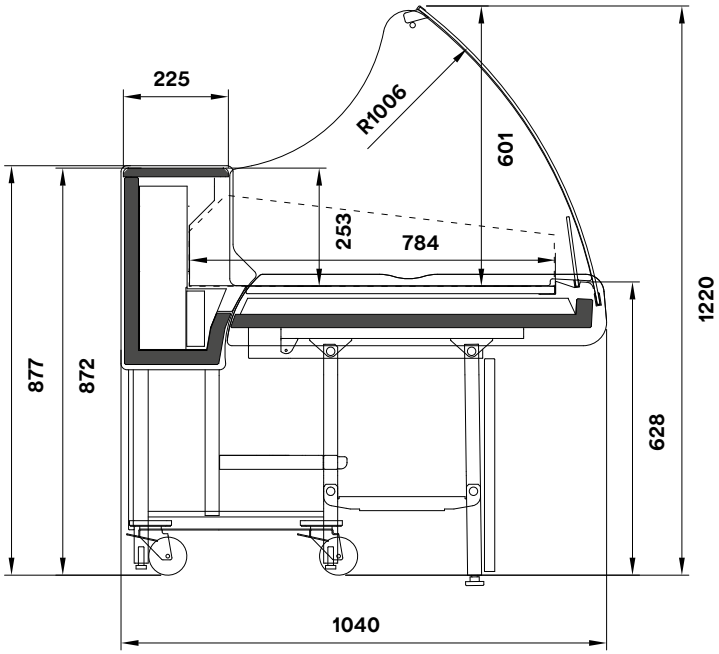

Technical Features*
Caratteristiche tecniche*

Plug-in

Low consumption fan

Propane refrigerant gas

E A→G

*FOR MORE INFORMATION

Multidecks

MURALI

GROUP

GROUP

Available Dimensions*
Dimensioni disponibili

L: 625 - 937 - 1250
1875 - 2500 - 3750
D: 68 - 75 - 90
H: 205 - 216

Available Versions*
Versioni disponibili

Plug in R290
Remote with valve
Co_2 refrigeration
Waterloop

Gruppo incorporato R290
Remoto a valvola
Refrigerazione Co_2
Waterloop

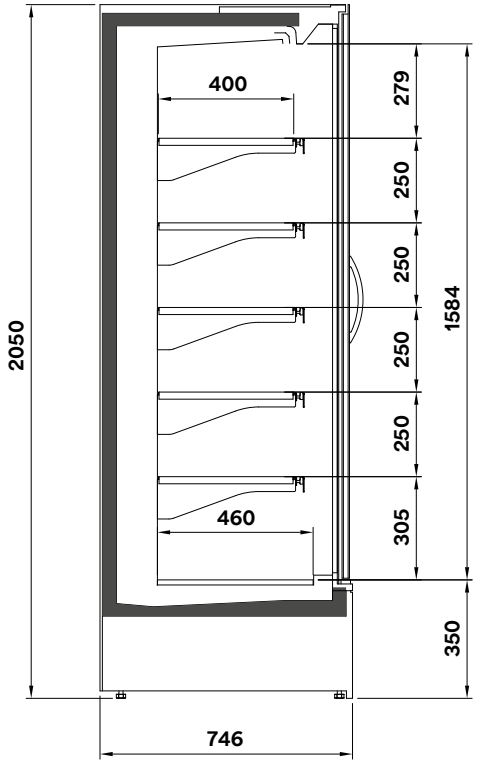

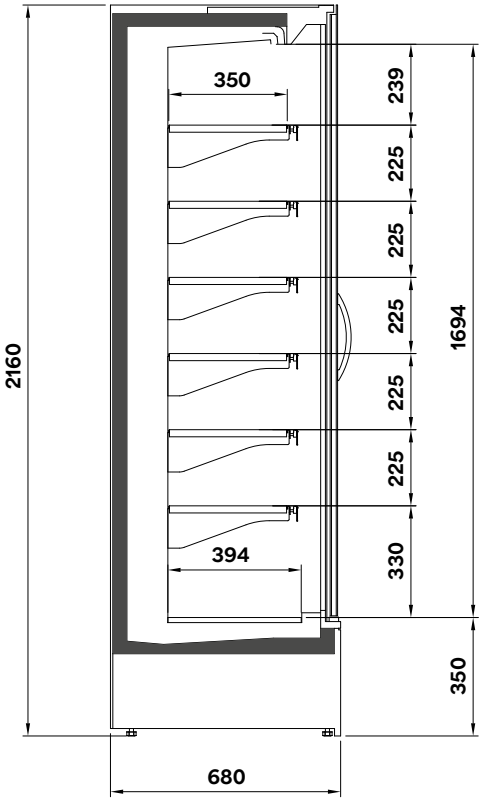

Technical Features*
Caratteristiche tecniche*

Plug-in

Low consumption fan

LED lighting

Propane refrigerant gas

ISEO TN

*FOR MORE INFORMATION

GROUP

Available Dimensions*
Dimensioni disponibili

L: 625 - 780 - 1250
1560 - 1875 - 2340 - 2500
D: 75 - 90
H: 205 - 216

Available Versions*
Versioni disponibili

Plug in R290
Remote with valve
Co_2 refrigeration
Waterloop

Gruppo incorporato R290
Remoto a valvola
Refrigerazione Co_2
Waterloop

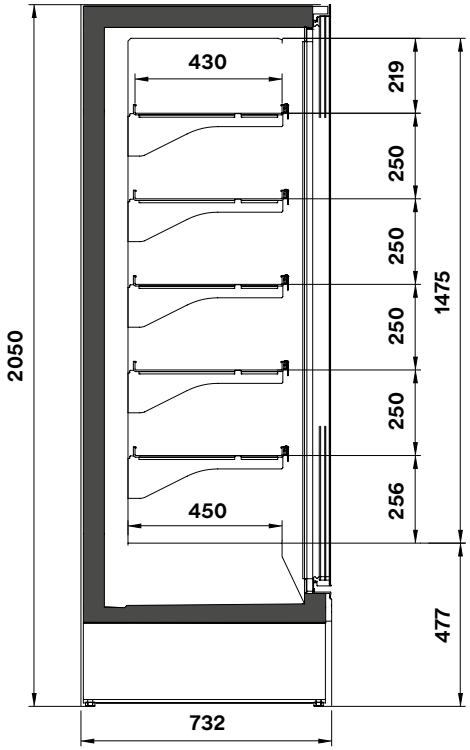

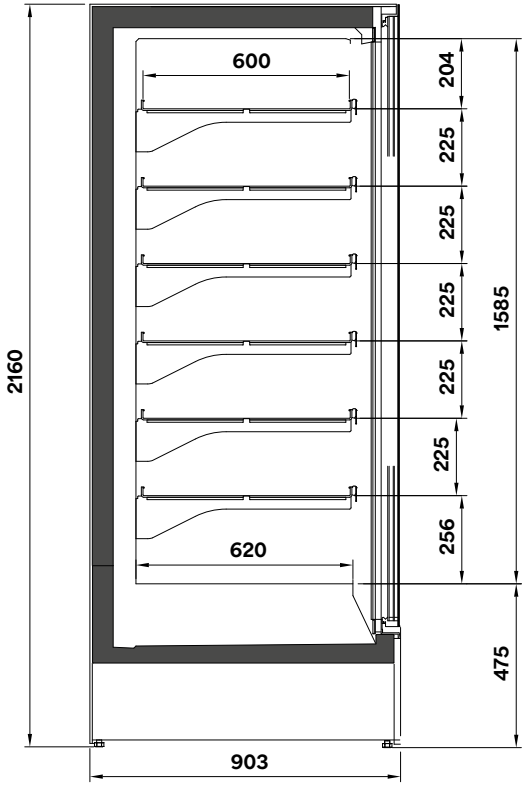

Technical Features*
Caratteristiche tecniche*

Plug-in

Low consumption fan

LED lighting

Propane refrigerant gas

B A↑G

ISEO BT

*FOR MORE INFORMATION

GROUP

Available Dimensions*
Dimensioni disponibili

L: 937 - 1250 - 1875 - 2500 - 3750
D: 68 - 75 - 90
H: 205 - 216

Available Versions*
Versioni disponibili

Plug in R290
Remote with valve
Co_2 refrigeration
Waterloop

Gruppo incorporato R290
Remoto a valvola
Refrigerazione Co_2
Waterloop

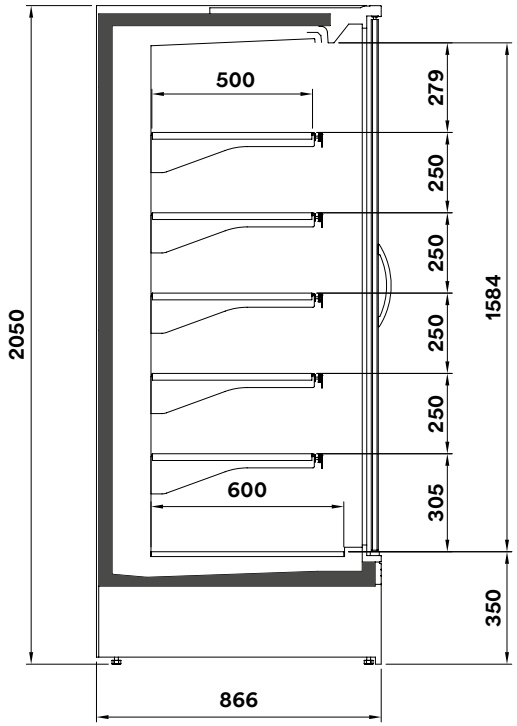

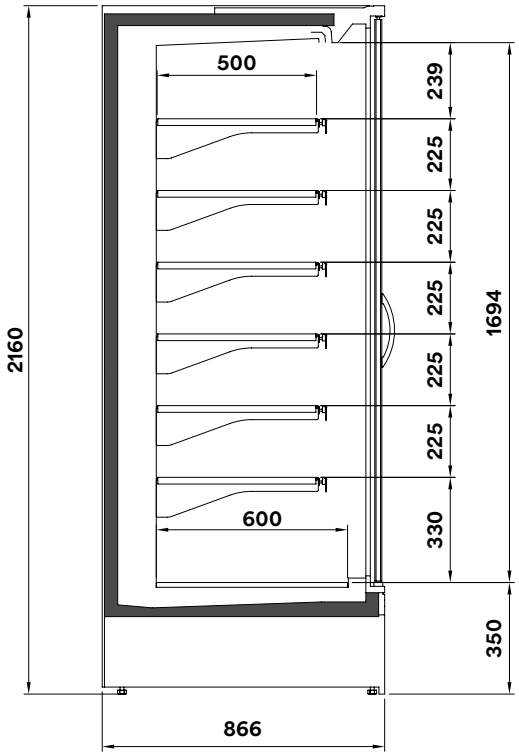

Technical Features*
Caratteristiche tecniche*

Plug-in
Low consumption fan
LED lighting
Propane refrigerant gas

A A↑G

GENOVA OVERVIEW DOORS

First company in Commercial Refrigeration to achieve Energy Class A.
I primi a raggiungere la Classe Energetica Anella refrigerazione commerciale.

CERTIFIED

*FOR MORE INFORMATION

GROUP

Available Dimensions*
Dimensioni disponibili

L: 937 - 1250 - 1875 - 2500
D: 75 - 90
H: 150

Available Versions*
Versioni disponibili

Plug in R290
Remote with valve
Co_2 refrigeration
Waterloop

Gruppo incorporato R290
Remoto a valvola
Refrigerazione Co_2
Waterloop

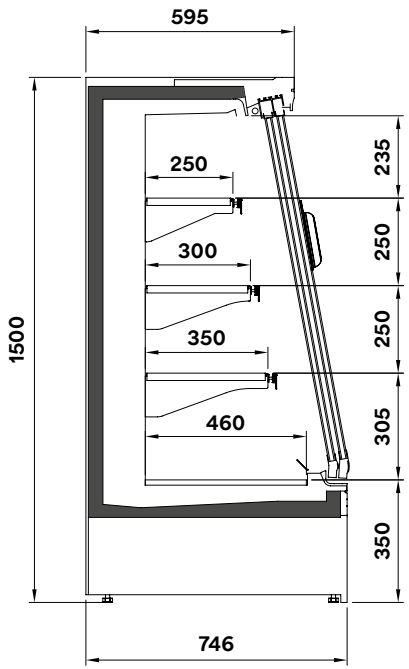

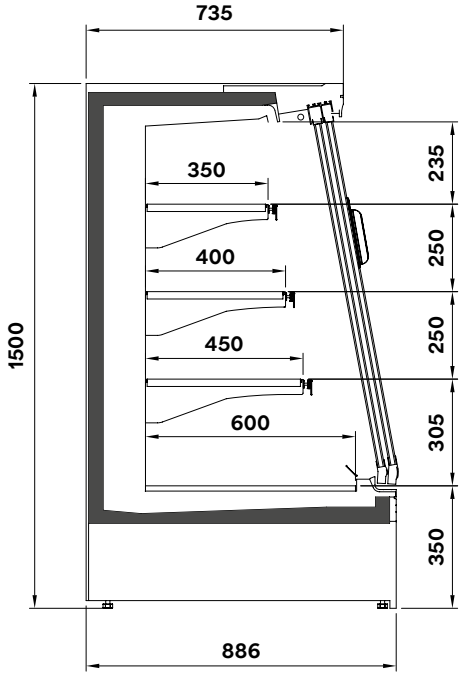

Technical Features*
Caratteristiche tecniche*

Plug-in

Low consumption fan

LED lighting

Propane refrigerant gas

GENOVA OVERVIEW DOORS H150

*FOR MORE INFORMATION

GROUP

Available Dimensions*
Dimensioni disponibili

L: 1250 - 1875 - 2500 - 3750
D: 75
H: 165

Available Versions*
Versioni disponibili

Plug in R290
Remote with valve
Co_2 refrigeration
Waterloop

Gruppo incorporato R290
Remoto a valvola
Refrigerazione Co_2
Waterloop

Options*
Opzioni

Open - Aperto

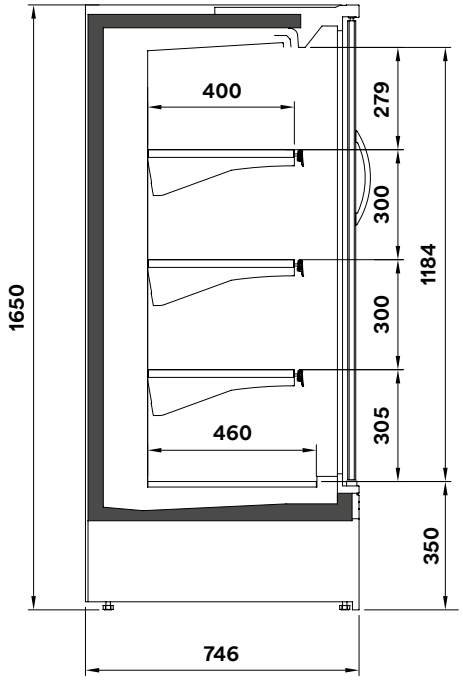

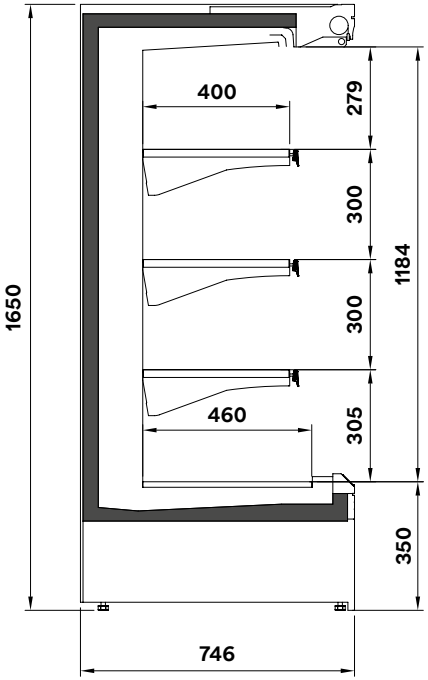

Technical Features*
Caratteristiche tecniche*

Plug-in

Low consumption fan

LED lighting

Propane refrigerant gas

GENOVA OVERVIEW DOORS H165

*FOR MORE INFORMATION

GROUP

Available Dimensions*
Dimensioni disponibili

L: 937 - 1250 - 1875 - 2500
D: 75 - 90
H: 205 - 216

Available Versions*
Versioni disponibili

Plug in R290
Remote with valve
Co_2 refrigeration
Waterloop

Gruppo incorporato R290
Remoto a valvola
Refrigerazione Co_2
Waterloop

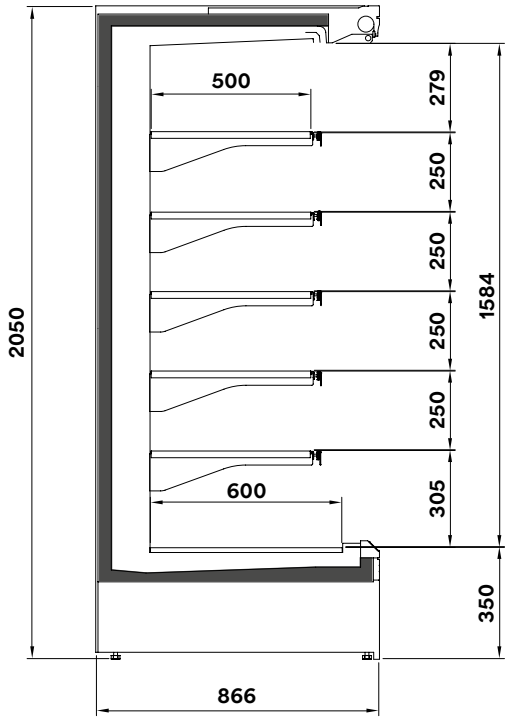

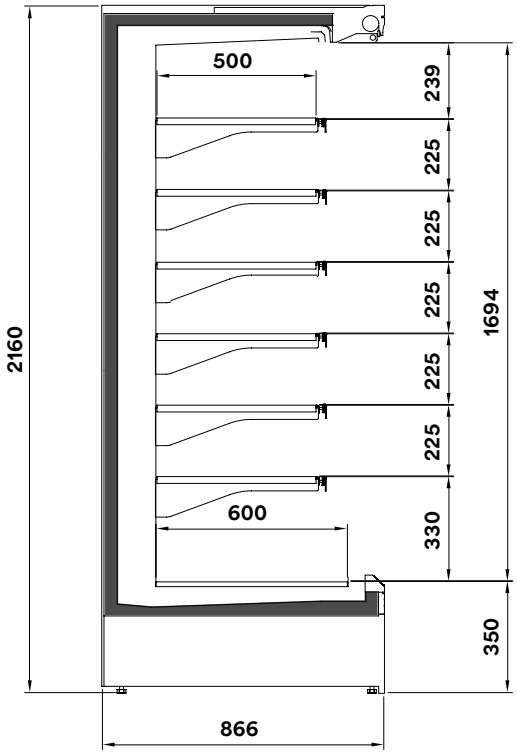

Technical Features*
Caratteristiche tecniche*

Plug-in
Low consumption fan
LED lighting
Propane refrigerant gas

C A↑G

GENOVA OVERVIEW OPEN

*FOR MORE INFORMATION

GROUP

Available Dimensions*
Dimensioni disponibili

L: 625 - 780 - 1250 - 1560
1875 - 2340 - 2500
D: 75 - 90
H: 165 - 180 - 205 - 216

Available Versions*
Versioni disponibili

Plug in R290
Remote with valve
Co_2 refrigeration
Waterloop

Gruppo incorporato R290
Remoto a valvola
Refrigerazione Co_2
Waterloop

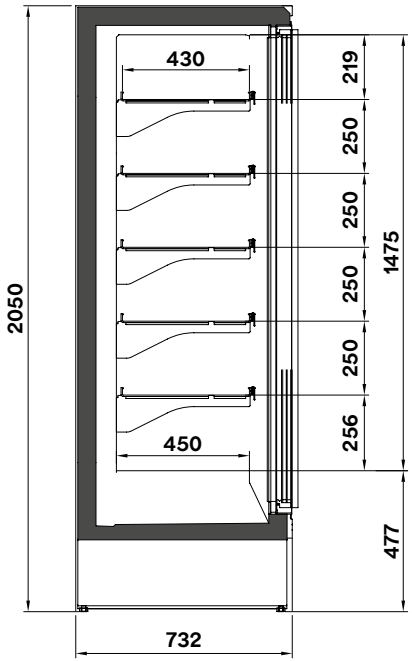

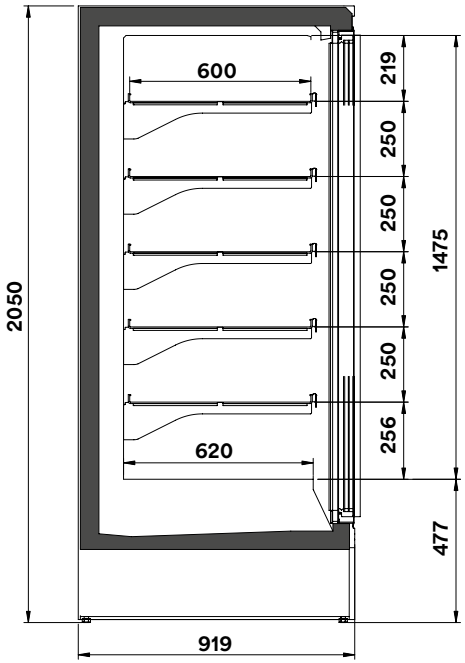

Technical Features*
Caratteristiche tecniche*

Plug-in

Low consumption fan

LED lighting

Propane refrigerant gas

GENOVA OVERVIEW BT

*FOR MORE INFORMATION

GROUP

Available Dimensions*
Dimensioni disponibili

L: 625 - 937 - 1250
1875 - 2500
H: 1950

Available Versions*
Versioni disponibili

Plug in R290
Remote with valve
Co_2 refrigeration
Waterloop

Gruppo incorporato R290
Remoto a valvola
Refrigerazione Co_2
Waterloop

Options*
Opzioni

Doors - Porte

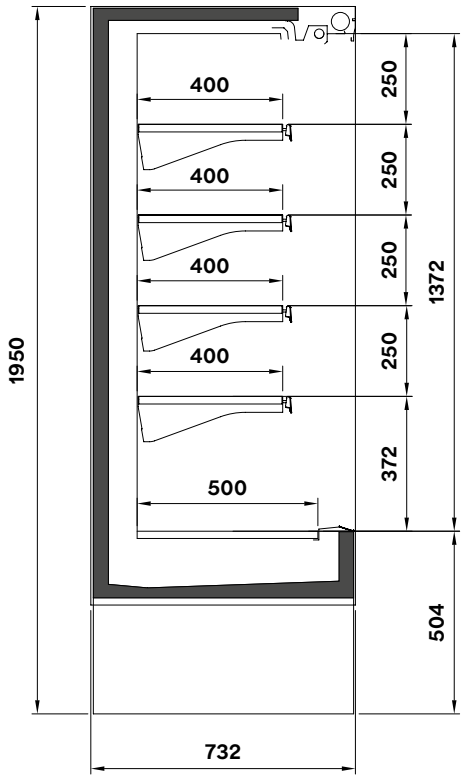

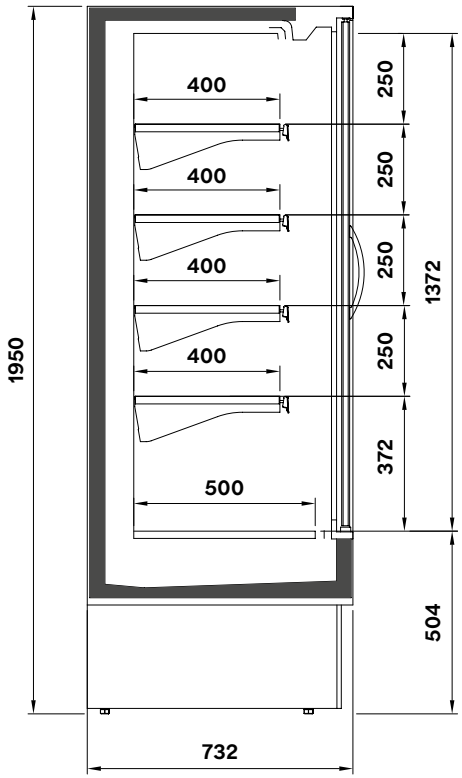

Technical Features*
Caratteristiche tecniche*

Plug-in

Low consumption fan

LED lighting

Propane refrigerant gas

C A↑G

LEM

*FOR MORE INFORMATION

GROUP

Available Dimensions*
Dimensioni disponibili

L: 625 - 937 - 1250
1875 - 2500
H: 125 - 150
D: 730

Available Versions*
Versioni disponibili

Plug in R290
Remote with valve
Co_2 refrigeration
Waterloop

Gruppo incorporato R290
Remoto a valvola
Refrigerazione Co_2
Waterloop

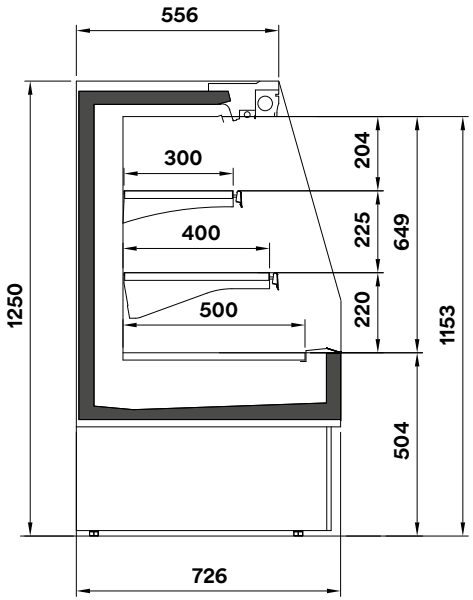

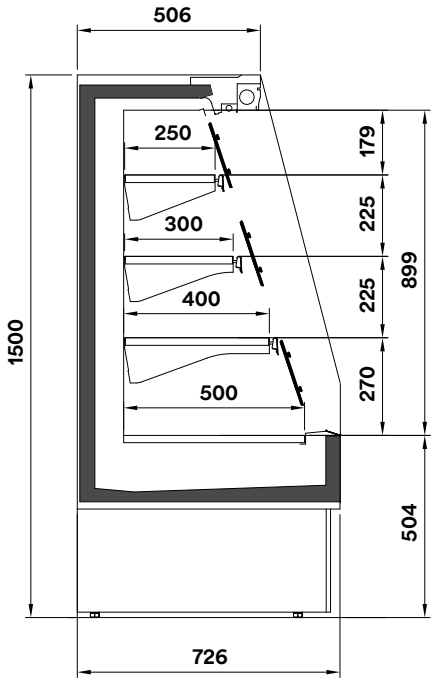

Technical Features*
Caratteristiche tecniche*

Plug-in

Low consumption fan

LED lighting

Propane refrigerant gas

LEM H150

*FOR MORE INFORMATION

GROUP

Available Dimensions*
Dimensioni disponibili

L: 1250 - 1875 - 2500 - 3750
D: 75 - 90 - 100 - 110
H: 205 - 216

Available Versions*
Versioni disponibili

Plug in R290
Remote with valve
Co_2 refrigeration
Waterloop

Gruppo incorporato R290
Remoto a valvola
Refrigerazione Co_2
Waterloop

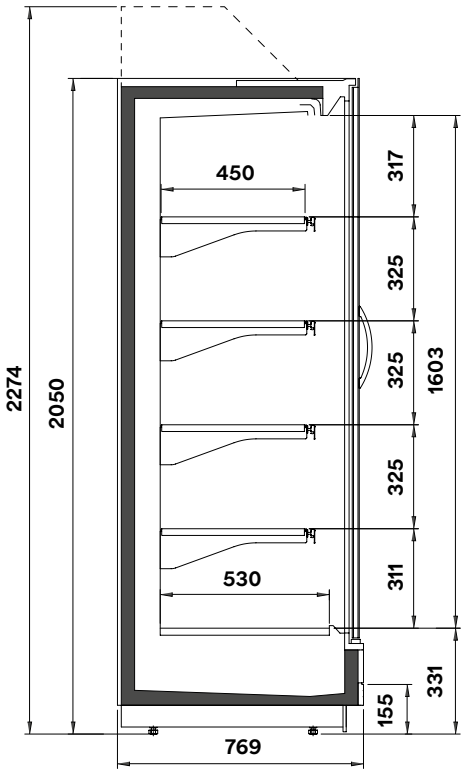

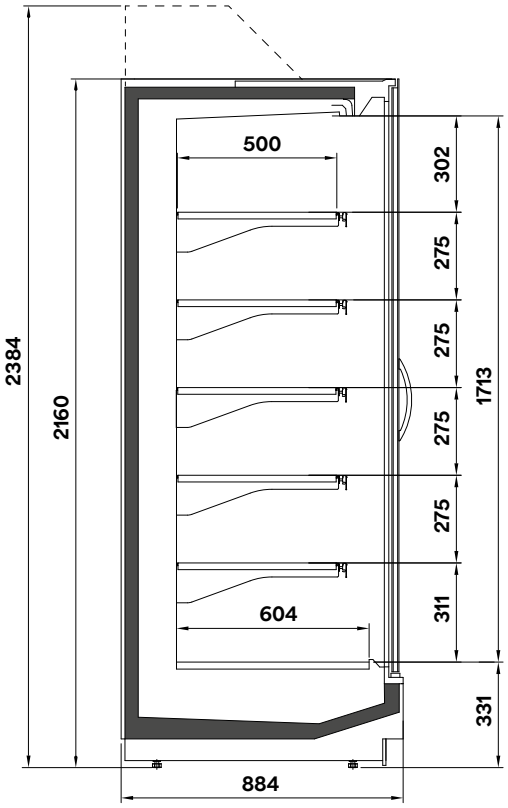

Technical Features*
Caratteristiche tecniche*

Plug-in

Ventilated

Propane refrigerant gas

A ↑ G

ARONA

*FOR MORE INFORMATION

GROUP

Available Dimensions*
Dimensioni disponibili

L: 1250 - 1875 - 2500 - 3750
D: 75 - 90 - 100 - 110
H: 205 - 216

Available Versions*
Versioni disponibili

Remote with valve
Co_2 refrigeration

Remoto a valvola
Refrigerazione Co_2

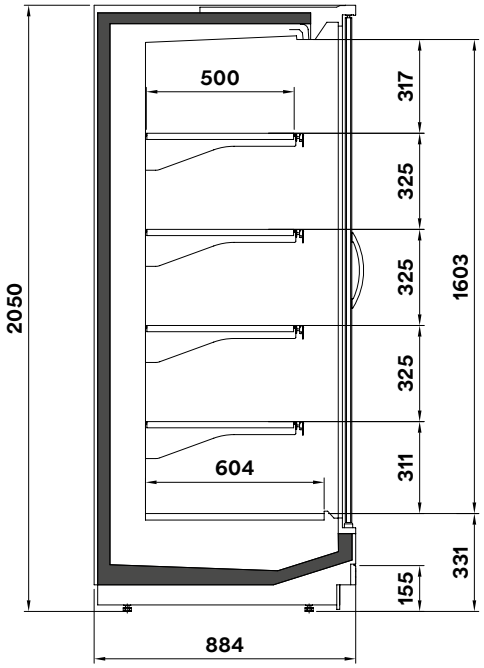

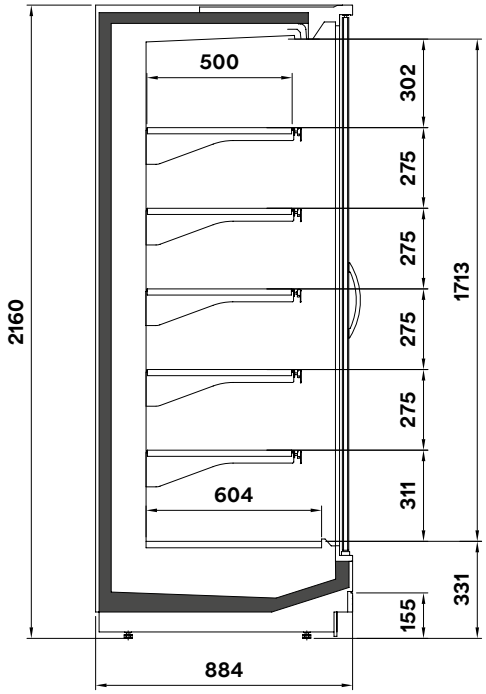

Technical Features*
Caratteristiche tecniche*

Remote

Ventilated

A A↑G

VENEZIA OVERVIEW DOORS

*FOR MORE INFORMATION

GROUP

Available Dimensions*
Dimensioni disponibili

L: 1250 - 1875 - 2500 - 3750
D: 90 - 100
H: 130 - 160

Available Versions*
Versioni disponibili

Remote with valve
Co_2 refrigeration

Remoto a valvola
Refrigerazione Co_2

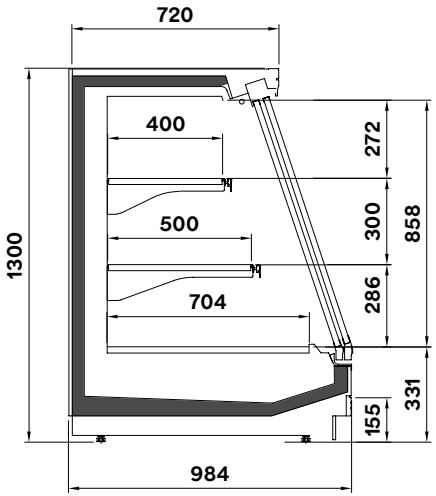

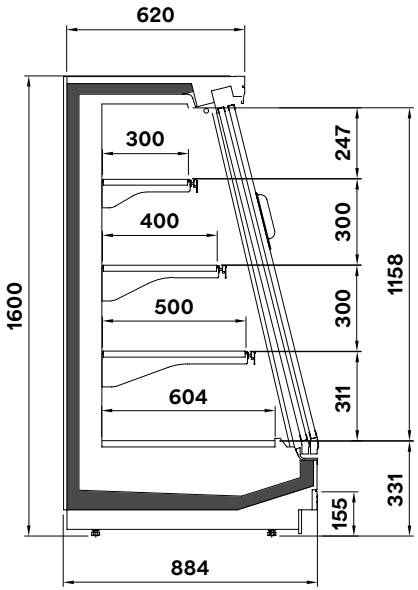

Technical Features*
Caratteristiche tecniche*

Remote

Ventilated

VENEZIA OVERVIEW BASSO DOORS

*FOR MORE INFORMATION

GROUP

Available Dimensions*
Dimensioni disponibili

L: 1250 - 1875 - 2500 - 3750
D: 90
H: 150

Available Versions*
Versioni disponibili

Remote with valve
Co_2 refrigeration

Remoto a valvola
Refrigerazione Co_2

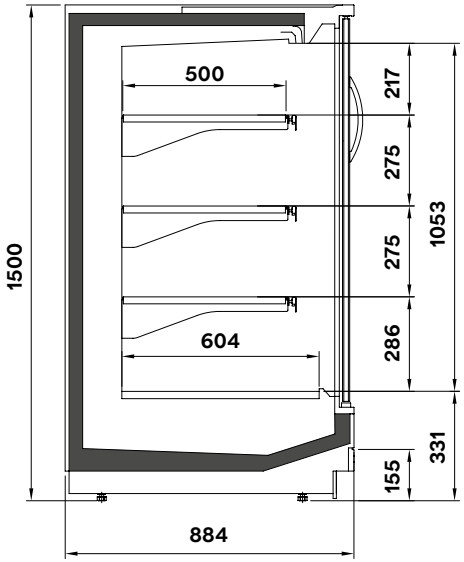

Technical Features*
Caratteristiche tecniche*

Remote

Ventilated

A↑G B

VENEZIA OVERVIEW DOORS H150

*FOR MORE INFORMATION

GROUP

Available Dimensions*
Dimensioni disponibili

L: 1250 - 1875 - 2500 - 3750
D: 75 - 90 - 100 - 110
H: 205 - 216

Available Versions*
Versioni disponibili

Remote with valve
Co_2 refrigeration

Remoto a valvola
Refrigerazione Co_2

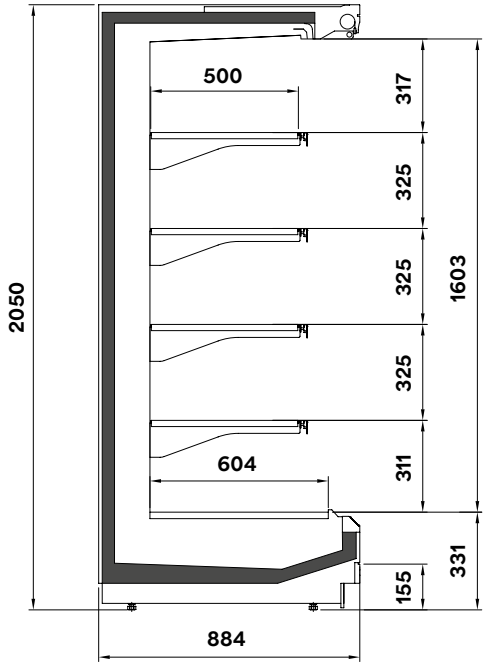

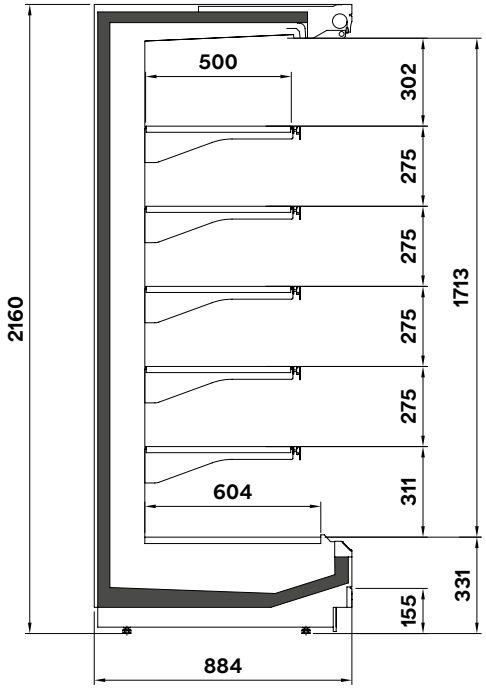

Technical Features*
Caratteristiche tecniche*

Remote

Ventilated

D A↑G

VENEZIA OVERVIEW OPEN

*FOR MORE INFORMATION

GROUP

Available Dimensions*
Dimensioni disponibili

L: 1250 - 1875 - 2500 - 3750
D: 90 - 100
H: 130 - 160

Available Versions*
Versioni disponibili

Remote with valve
Co_2 refrigeration

Remoto a valvola
Refrigerazione Co_2

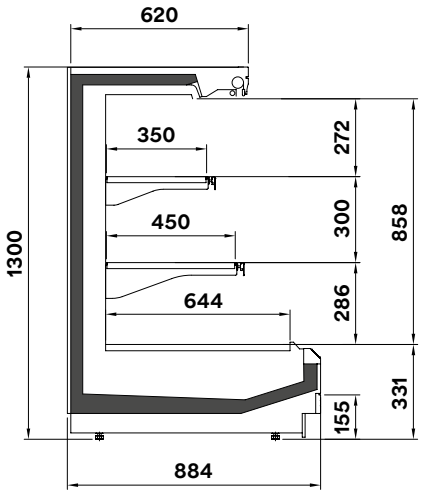

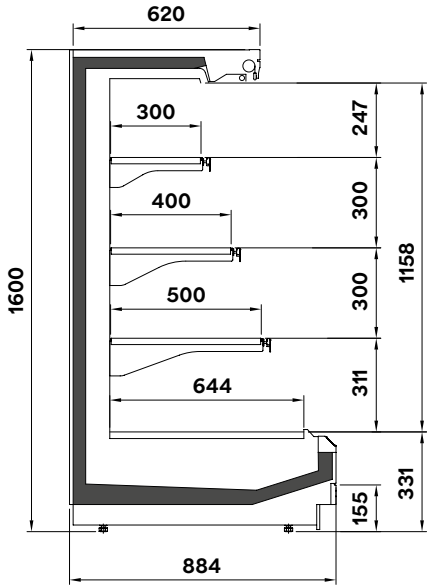

Technical Features*
Caratteristiche tecniche*

Remote

Ventilated

D A↑G

VENEZIA OVERVIEW BASSO OPEN

*FOR MORE INFORMATION

GROUP

Available Dimensions*
Dimensioni disponibili

L: 1250 - 1875 - 2500 - 3750
D: 90
H: 150

Available Versions*
Versioni disponibili

Remote with valve
Co_2 refrigeration

Remoto a valvola
Refrigerazione Co_2

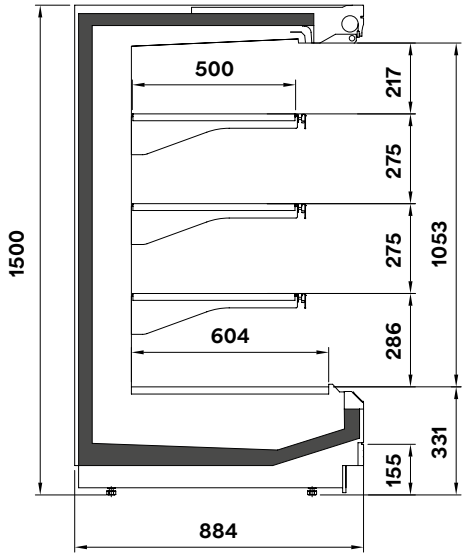

Technical Features*
Caratteristiche tecniche*

Remote

Ventilated

D A↑G

VENEZIA OVERVIEW OPEN H150

*FOR MORE INFORMATION

GROUP

Available Dimensions*
Dimensioni disponibili

L: 1375 - 1875 - 2500
2750 - 3750
D: 110 - 120

Available Versions*
Versioni disponibili

Remote with valve
Co_2 refrigeration

Remoto a valvola
Refrigerazione Co_2

Options*
Opzioni

With liftable front
Without front

Frontale ribaltabile
Senza frontale

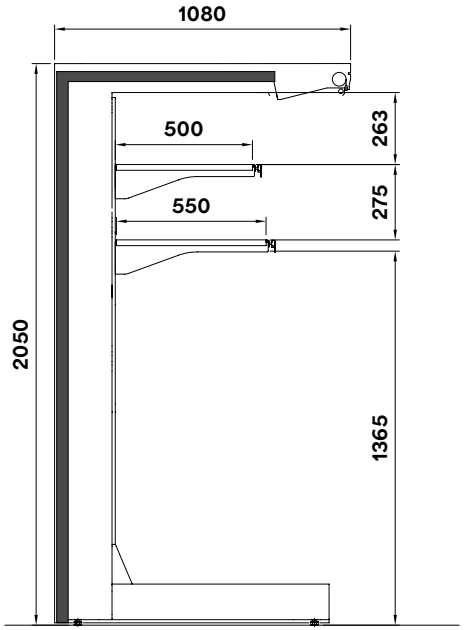

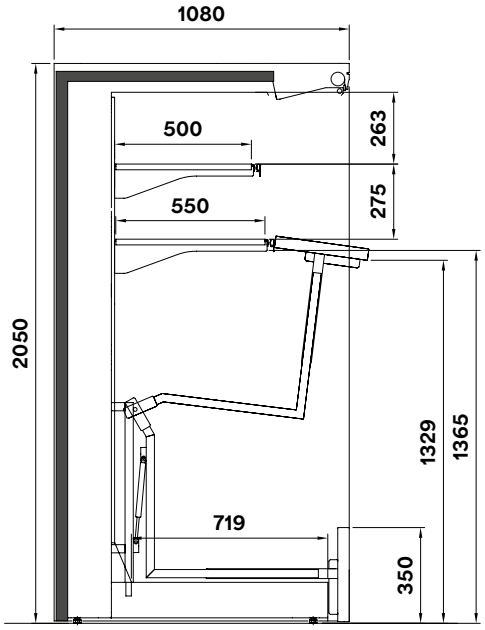

Technical Features*
Caratteristiche tecniche*

Remote

Ventilated

D A↑G

VENEZIA OVERVIEW ROLL IN

*FOR MORE INFORMATION

GROUP

Available Dimensions*
Dimensioni disponibili

L: 1250 - 1875 - 2500 - 3125
D: 90
H: 118

Available Versions*
Versioni disponibili

Plug in R290
Remote with valve
Co_2 refrigeration
Waterloop

Gruppo incorporato R290
Remoto a valvola
Refrigerazione Co_2
Waterloop

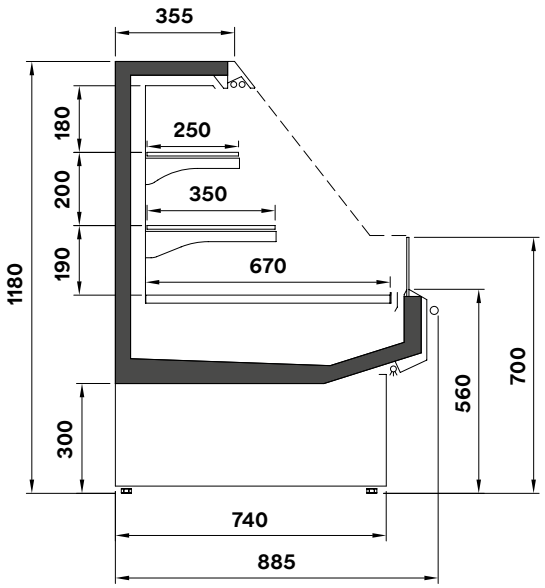

Technical Features*
Caratteristiche tecniche*

Remote
Plug-in
Ventilated
Propane refrigerant gas

F A↑G

VENEZIA SUSHI

*FOR MORE INFORMATION

GROUP

Available Dimensions*
Dimensioni disponibili

L: 1250 - 1875 - 2500 - 3750
D: 105 - 115
H: 205 - 216

Available Versions*
Versioni disponibili

Plug in R290
Remote with valve
Co_2 refrigeration
Waterloop

Gruppo incorporato R290
Remoto a valvola
Refrigerazione Co_2
Waterloop

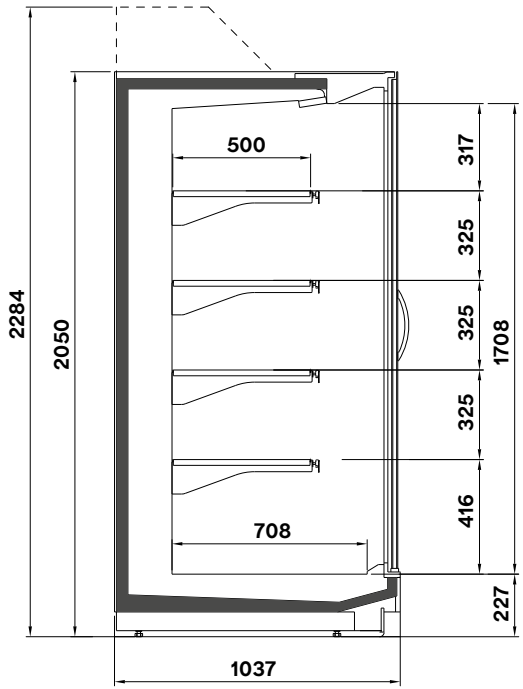

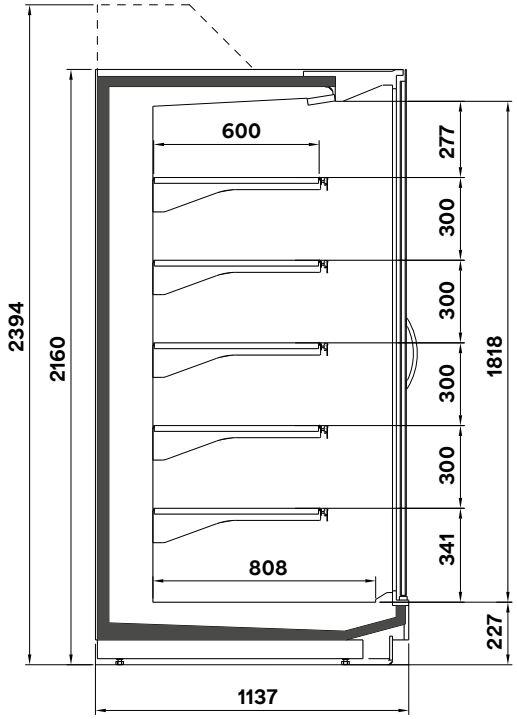

Technical Features*
Caratteristiche tecniche*

Remote
Ventilated
Propane refrigerant gas

TRIESTE

*FOR MORE INFORMATION

GROUP

Available Dimensions*
Dimensioni disponibili

L: 1250 - 1875 - 2500 - 3750
D: 105 - 115
H: 205 - 216

Available Versions*
Versioni disponibili

Remote with valve
Co_2 refrigeration

Remoto a valvola
Refrigerazione Co_2

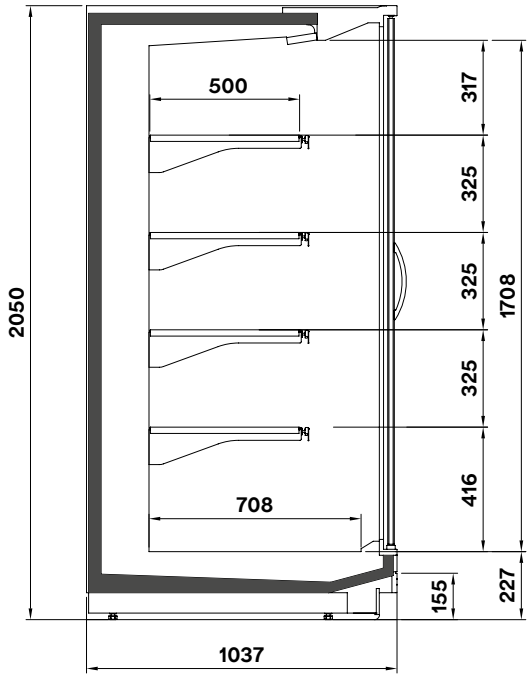

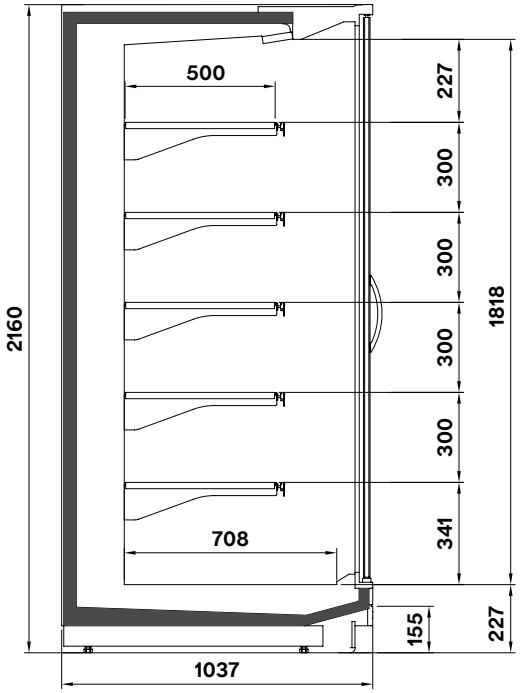

Technical Features*
Caratteristiche tecniche*

Remote

Ventilated

VERONA OVERVIEW DOORS

*FOR MORE INFORMATION

GROUP

Available Dimensions*
Dimensioni disponibili

L: 1250 - 1875 - 2500 - 3750
D: 105 - 115
H: 205 - 216

Available Versions*
Versioni disponibili

Remote with valve
Co_2 refrigeration

Remoto a valvola
Refrigerazione Co_2

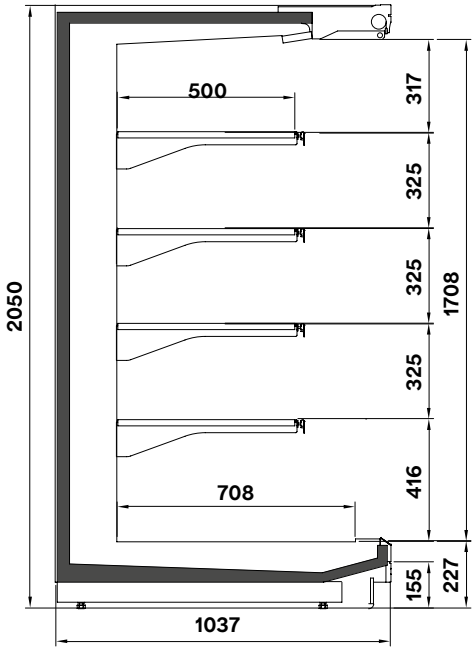

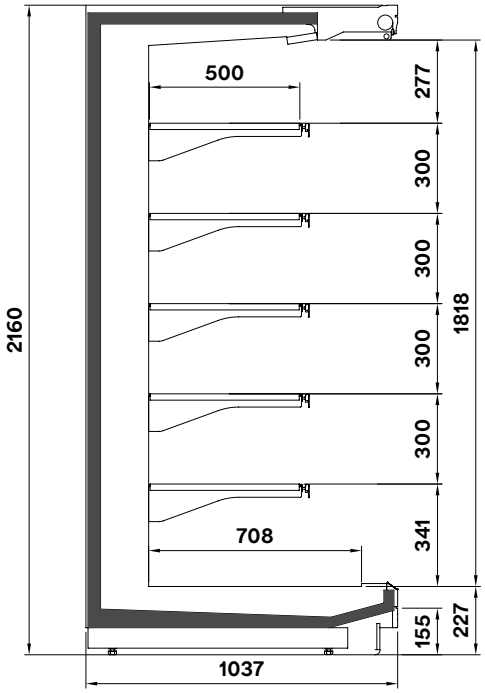

Technical Features*
Caratteristiche tecniche*

Remote

Ventilated

D A↑G

VERONA OVERVIEW OPEN

*FOR MORE INFORMATION

GROUP

Available Dimensions*
Dimensioni disponibili

L: 785 - 1560 - 2341
3120 - 3899
D: 75 - 90
H: 205 - 216

Available Versions*
Versioni disponibili

Plug in R290
Remote with valve
Co_2 refrigeration
Waterloop

Gruppo incorporato R290
Remoto a valvola
Refrigerazione Co_2
Waterloop

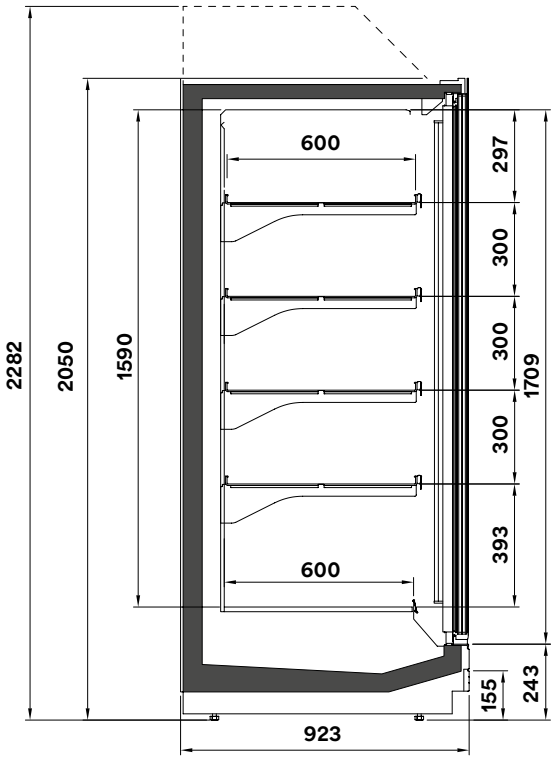

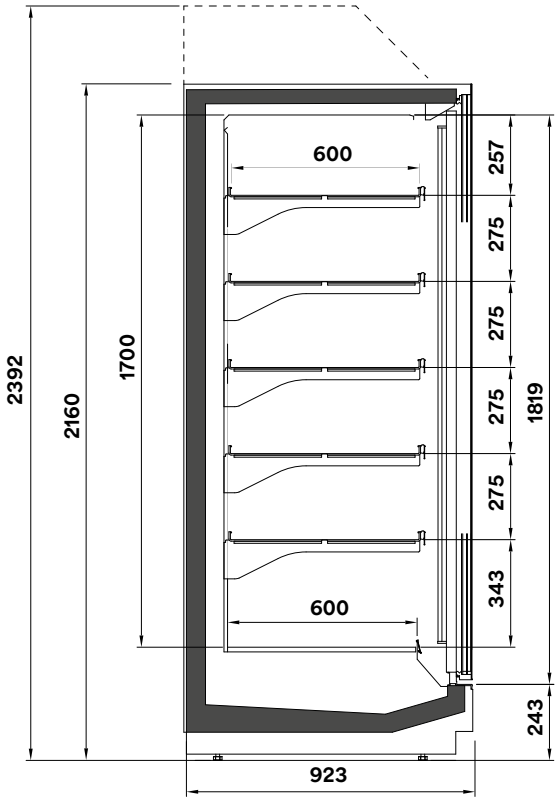

Technical Features*
Caratteristiche tecniche*

Plug-in

Ventilated

Propane refrigerant gas

ZERMATT

*FOR MORE INFORMATION

GROUP

Available Dimensions*
Dimensioni disponibili

L: 785 - 1560 - 2341
3120 - 3899
D: 75 - 90
H: 205 - 216

Available Versions*
Versioni disponibili

Remote with valve
Co_2 refrigeration

Remoto a valvola
Refrigerazione Co_2

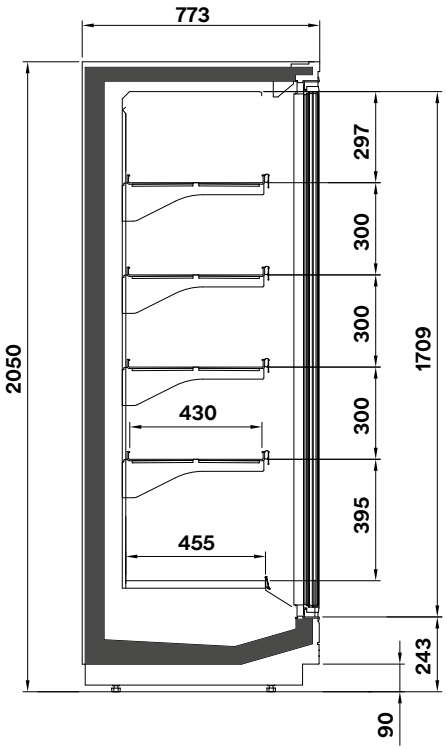

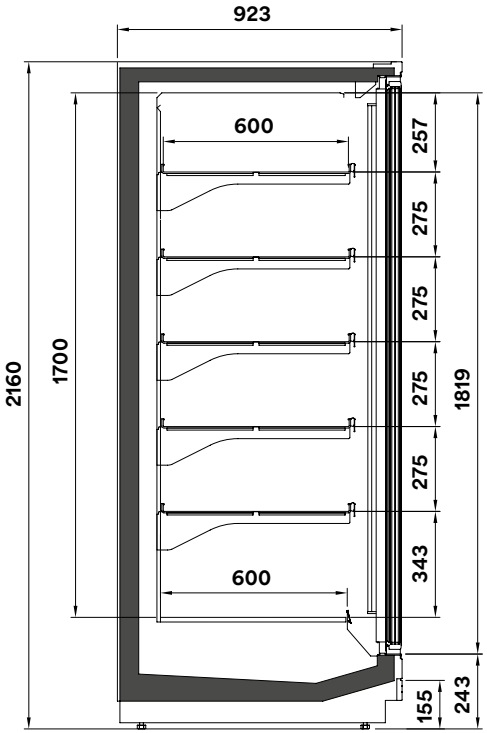

Technical Features*
Caratteristiche tecniche*

Remote

Ventilated

C A↑G

TORINO OVERVIEW

*FOR MORE INFORMATION

GROUP

Available Dimensions*
Dimensioni disponibili

L: 785 - 1560 - 2341
3120 - 3899
D: 75
H: 150

Available Versions*
Versioni disponibili

Remote with valve
Co_2 refrigeration

Remoto a valvola
Refrigerazione Co_2

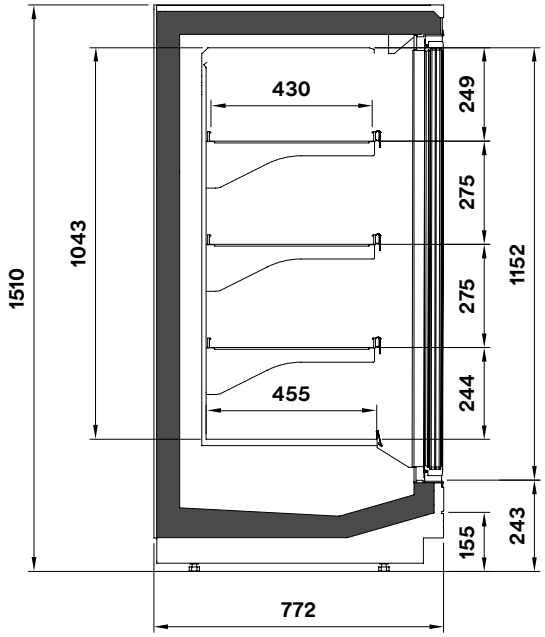

Technical Features*
Caratteristiche tecniche*

Remote

Ventilated

D A↑G

TORINO OVERVIEW H150

*FOR MORE INFORMATION

GROUP

Available Dimensions*
Dimensioni disponibili

L: 1875 - 2500 - 3750
D: 112
H: 205 - 216

Available Versions*
Versioni disponibili

Remote with valve
Co_2 refrigeration

Remoto a valvola
Refrigerazione Co_2

Options*
Opzioni

Open without lids
Aperto senza chiusure

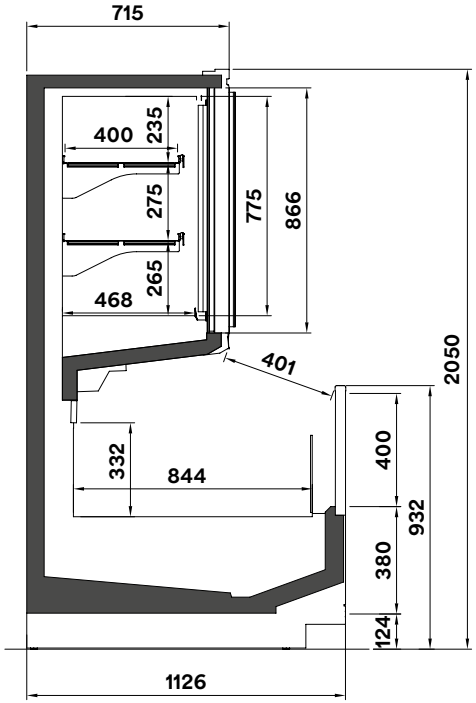

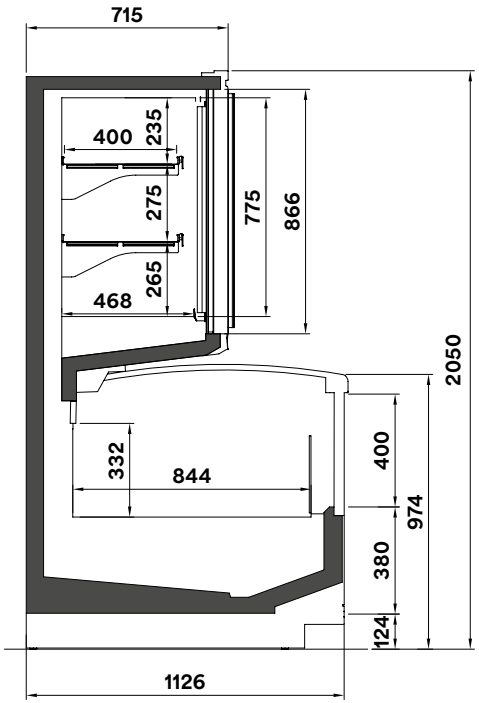

Technical Features*
Caratteristiche tecniche*

Remote

Ventilated

E A→G

MILANO OVERVIEW

*FOR MORE INFORMATION

GROUP

Available Dimensions*
Dimensioni disponibili

L: 1250
D: 60
H: 94 - 118

Available Versions*
Versioni disponibili

Remote with valve
Co_2 refrigeration

Remoto a valvola
Refrigerazione Co_2

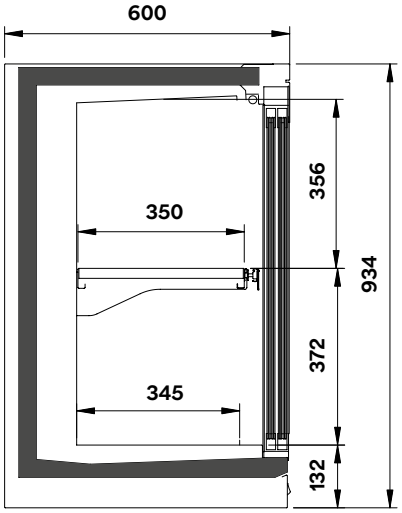

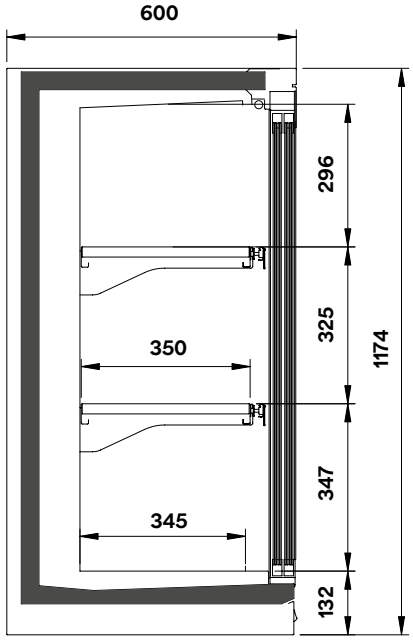

Technical Features*
Caratteristiche tecniche*

Remote

Ventilated

C A→G

*FOR MORE INFORMATION

GROUP

Available Dimensions*
Dimensioni disponibili

L: 1250 - 1875 - 2500
D: 85
H: 216 - 230

Available Versions*
Versioni disponibili

Plug in R290
Remote with valve
Co_2 refrigeration
Waterloop

Gruppo incorporato R290
Remoto a valvola
Refrigerazione Co_2
Waterloop

Options*
Opzioni

Refrigerated understorage with inox doors

Cella refrigerata con porte in inox

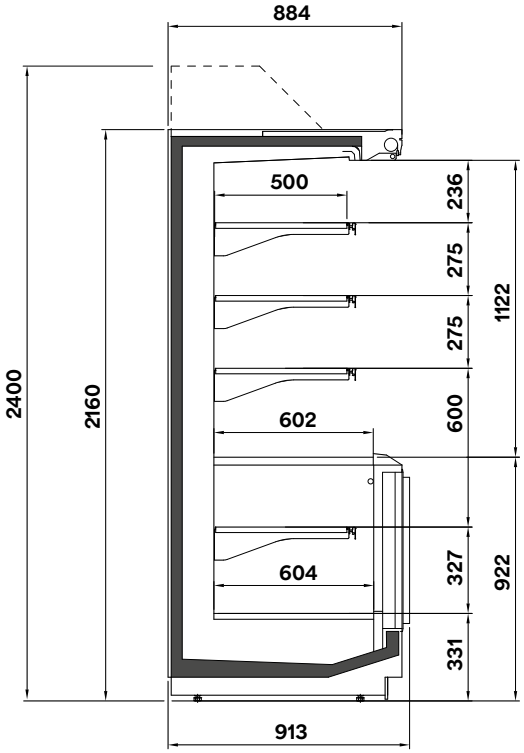

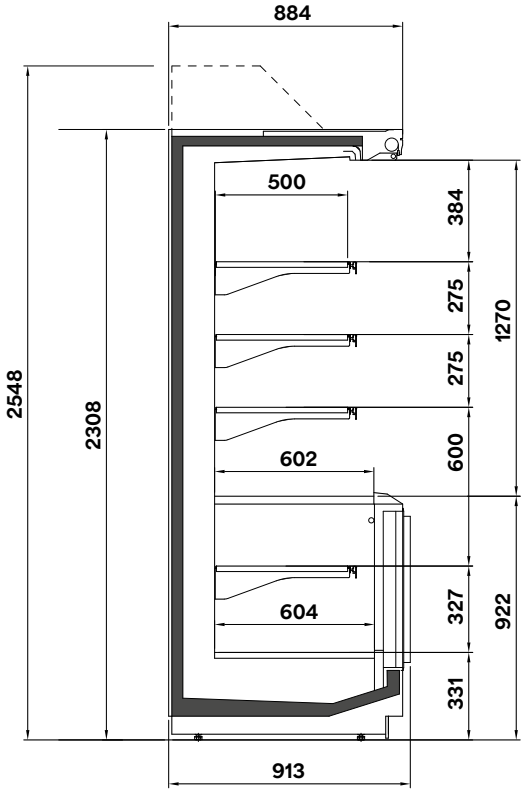

Technical Features*
Caratteristiche tecniche*

Remote
Plug-in
Ventilated
Propane refrigerant gas

C A↑G

ZANTE

*FOR MORE INFORMATION

GROUP

Available Dimensions*
Dimensioni disponibili

L: 1250 - 1875 - 2500
D: 85
H: 216 - 240

Available Versions*
Versioni disponibili

Remote with valve
Co_2 refrigeration

Remoto a valvola
Refrigerazione Co_2

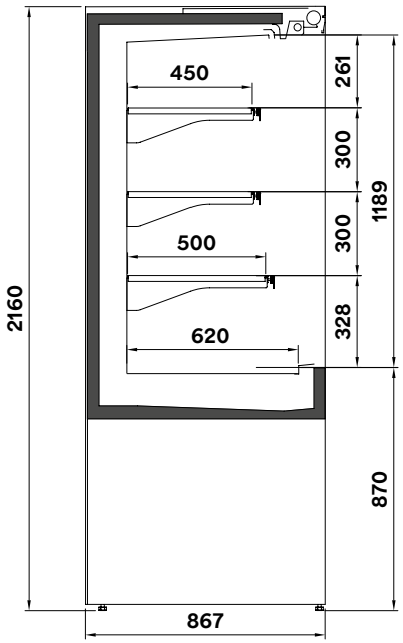

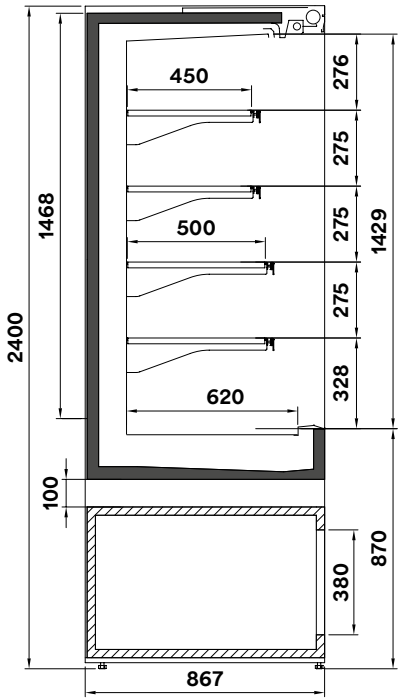

Technical Features*
Caratteristiche tecniche*

Remote Plug-in Ventilated

ROMA

*FOR MORE INFORMATION

GROUP

Available Dimensions*
Dimensioni disponibili

L: 1250

Available Versions*
Versioni disponibili

Plug in R290
Remote with valve
Co_2 refrigeration
Waterloop

Gruppo incorporato R290
Remoto a valvola
Refrigerazione Co_2
Waterloop

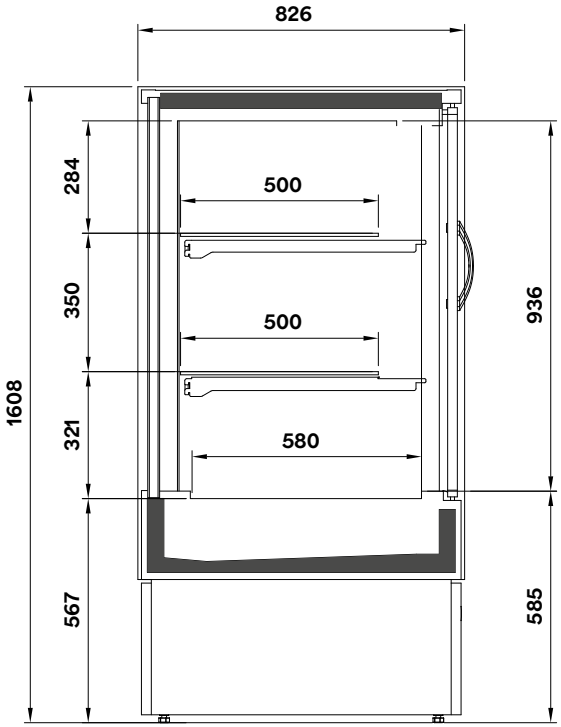

Technical Features*
Caratteristiche tecniche*

Remote
Plug-in
Ventilated
Propane refrigerant gas

ECLAT

*FOR MORE INFORMATION

GROUP

Available Dimensions*
Dimensioni disponibili

L: 937 - 1250

Available Versions*
Versioni disponibili

Plug in R290
Remote with valve
Co_2 refrigeration
Waterloop

Gruppo incorporato R290
Remoto a valvola
Refrigerazione Co_2
Waterloop

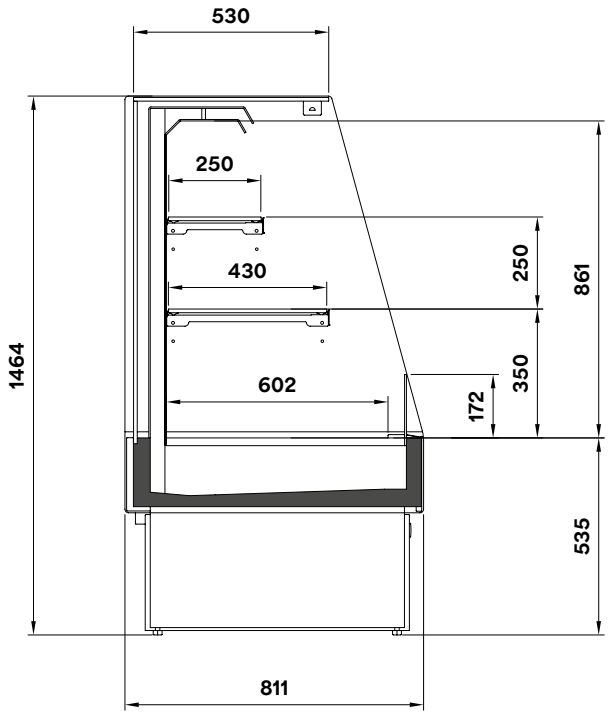

Technical Features*
Caratteristiche tecniche*

Plug-in

Low consumption fan

Propane refrigerant gas

C A↑G

PANGEA

*FOR MORE INFORMATION

GROUP

Available Dimensions*
Dimensioni disponibili

L: 1250 - 1875
D: 68 - 75
H: 218 - 232

Available Versions*
Versioni disponibili

Plug in R290
Remote with valve
Co_2 refrigeration
Waterloop

Gruppo incorporato R290
Remoto a valvola
Refrigerazione Co_2
Waterloop

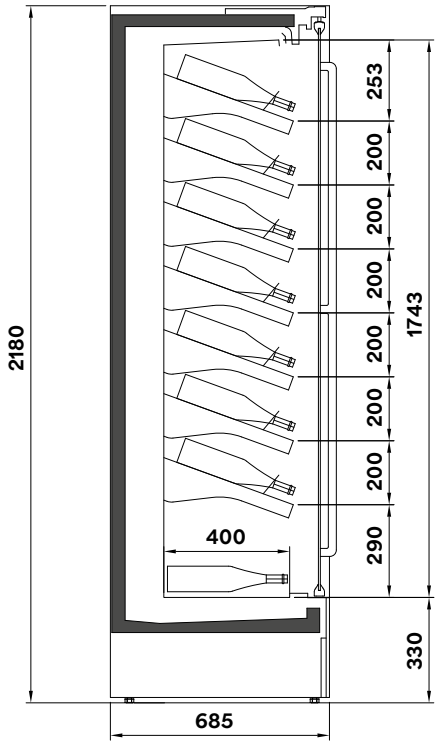

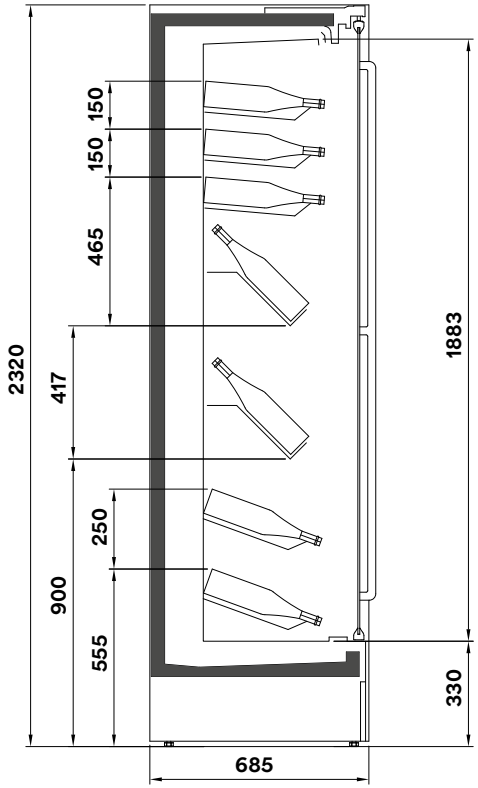

Technical Features*
Caratteristiche tecniche*

Remote
Plug-in
Ventilated
Propane refrigerant gas

A A→G

GOLDWINE

*FOR MORE INFORMATION

GROUP

Available Dimensions*
Dimensioni disponibili

L: 625 - 937 - 1250

Available Versions*
Versioni disponibili

Plug in R290
Remote with valve

Gruppo incorporato R290
Remoto a valvola

Options*
Opzioni

Bread - Pane

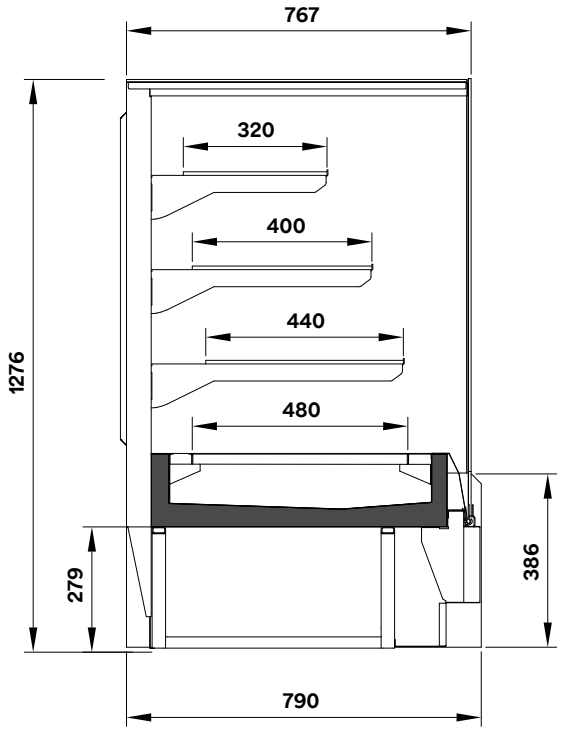

Technical Features*
Caratteristiche tecniche*

Remote
Plug-in
Ventilated
Propane refrigerant gas

LINDA Q

*FOR MORE INFORMATION

GROUP

Available Dimensions*
Dimensioni disponibili

L: 625 - 937 - 1250 - 1875
H: 130 - 150

Available Versions*
Versioni disponibili

Plug in R290
Gruppo incorporato R290

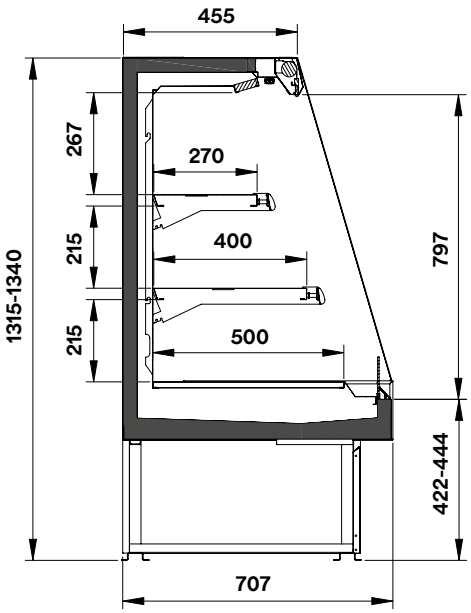

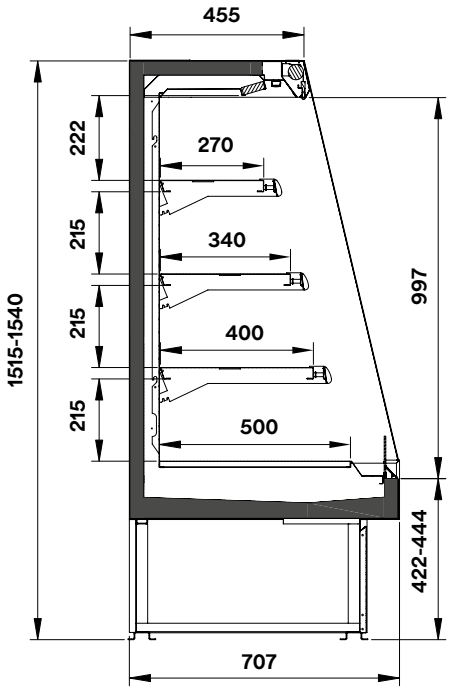

Technical Features*
Caratteristiche tecniche*

Plug-in
Ventilated
LED lighting
Propane refrigerant gas

D A↑G

SOFIA

*FOR MORE INFORMATION

GROUP

Available Dimensions*
Dimensioni disponibili

L: 625 - 937 - 1250 - 1875
H: 130 - 150

Available Versions*
Versioni disponibili

Plug in R290
Gruppo incorporato R290

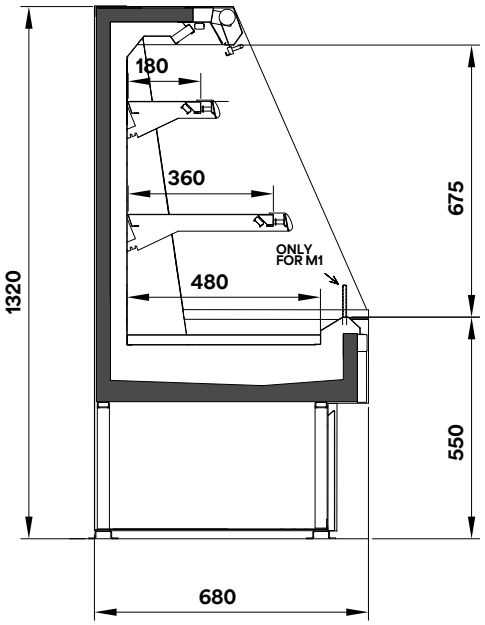

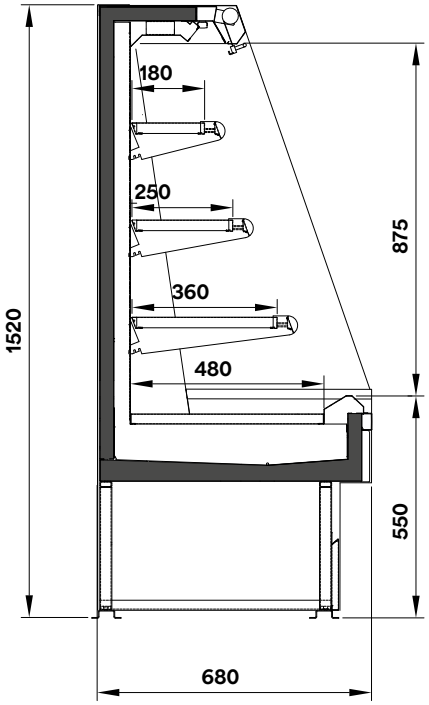

Technical Features*
Caratteristiche tecniche*

Plug-in

Ventilated

R290
Propane refrigerant gas

D A↑G

SARA Q

*FOR MORE INFORMATION

GROUP

Available Dimensions*
Dimensioni disponibili

L: 1250 - 1875 - 2500 - 3750
D: 60 - 70 - 75 - 80
H: 195 - 205 - 216

Available Versions*
Versioni disponibili

Remote with valve
Co_2 refrigeration

Remoto a valvola
Refrigerazione Co_2

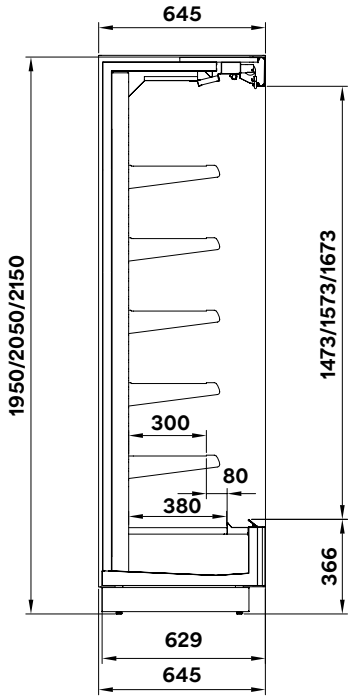

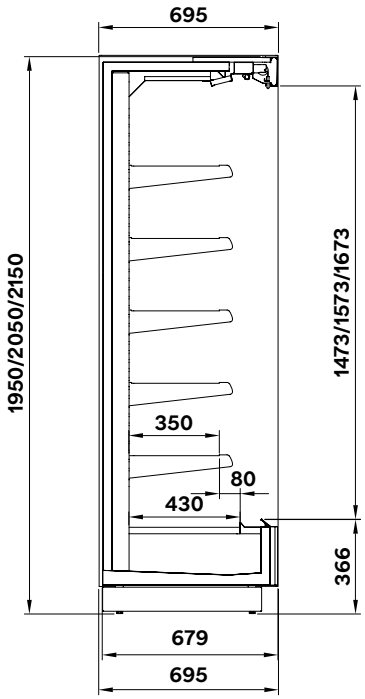

Technical Features*
Caratteristiche tecniche*

Plug-in

Ventilated

D A↑G

KALIFORNIA Q

*FOR MORE INFORMATION

Islands

ISOLE

GROUP

GROUP

Available Dimensions*
Dimensioni disponibili

L: 1250 - 1875 - 2500
D 120 - 135 - 166 - 194
Headcases - Testate

Available Versions*
Versioni disponibili

Plug in R290
Remote with valve
Co_2 refrigeration
Waterloop

Gruppo incorporato R290
Remoto a valvola
Refrigerazione Co_2
Waterloop

Options*
Opzioni

Semivertical with
refrigerated shelves

Ripiani refrigerati in versione
Semiverticale

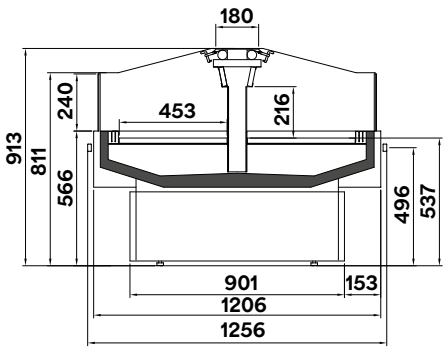

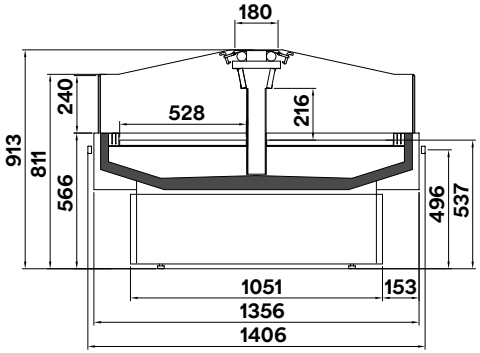

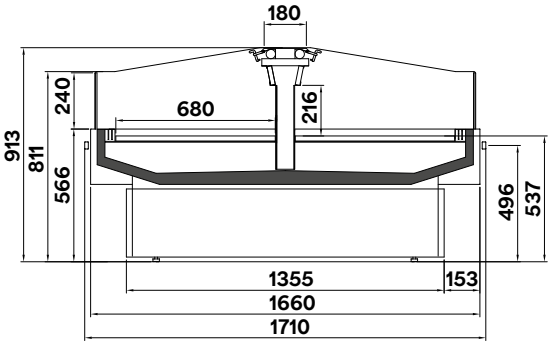

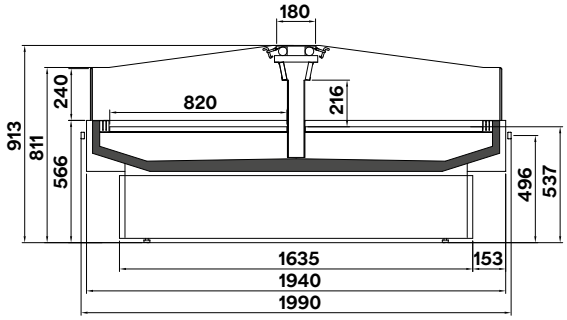

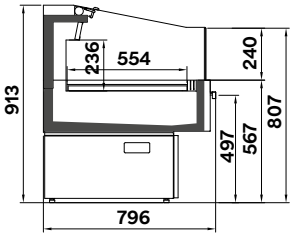

Technical Features*
Caratteristiche tecniche*

Plug-in

Low consumption fan

Eletric defrost

Propane refrigerant gas

F A→G

ETNA

*FOR MORE INFORMATION

GROUP

Available Dimensions*
Dimensioni disponibili

L: 1250 - 1875 - 2500
D 120 - 135 - 166 - 194
Headcases - Testate

Available Versions*
Versioni disponibili

Plug in R290
Remote with valve
Co_2 refrigeration
Waterloop

Gruppo incorporato R290
Remoto a valvola
Refrigerazione Co_2
Waterloop

Options*
Opzioni

Self service without shelves
Self service senza ripiani

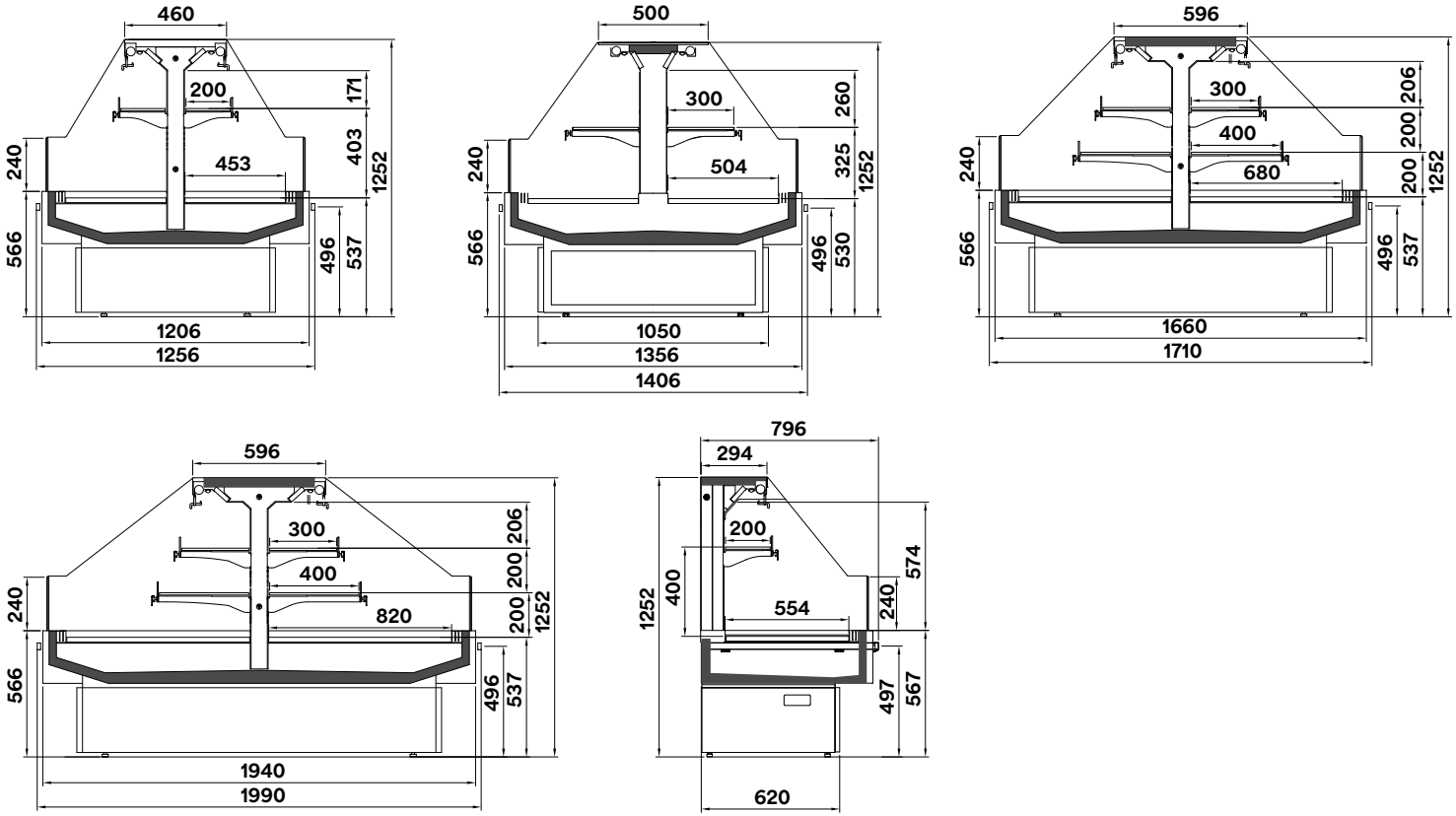

Technical Features*
Caratteristiche tecniche*

Plug-in
Low consumption fan
Eletric defrost
LED lighting
Propane refrigerant gas

C A→G

ETNA SV

*FOR MORE INFORMATION

GROUP

Available Dimensions*
Dimensioni disponibili

L: 937 - 1250

Available Versions*
Versioni disponibili

Plug in R290
Remote with valve
Co_2 refrigeration
Waterloop

Gruppo incorporato R290
Remoto a valvola
Refrigerazione Co_2
Waterloop

Options*
Opzioni

Semivertical with
refrigerated shelves
without lids

Ripiani refrigerati in versione
Semiverticale
senza chiusure

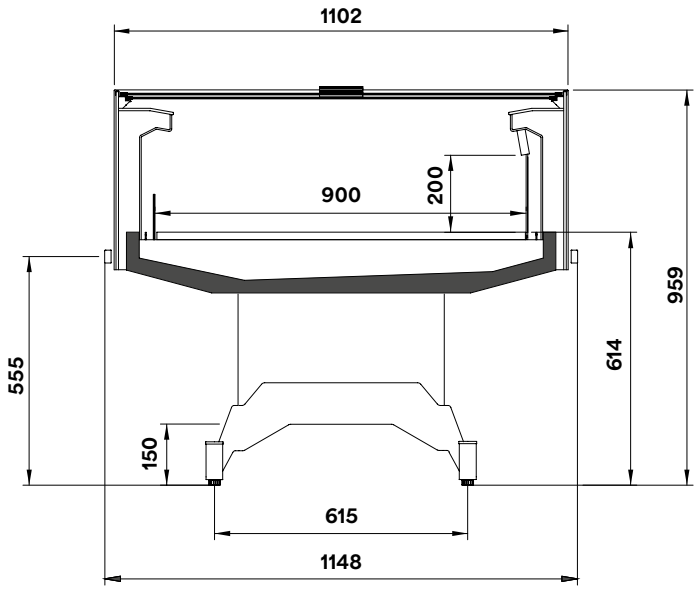

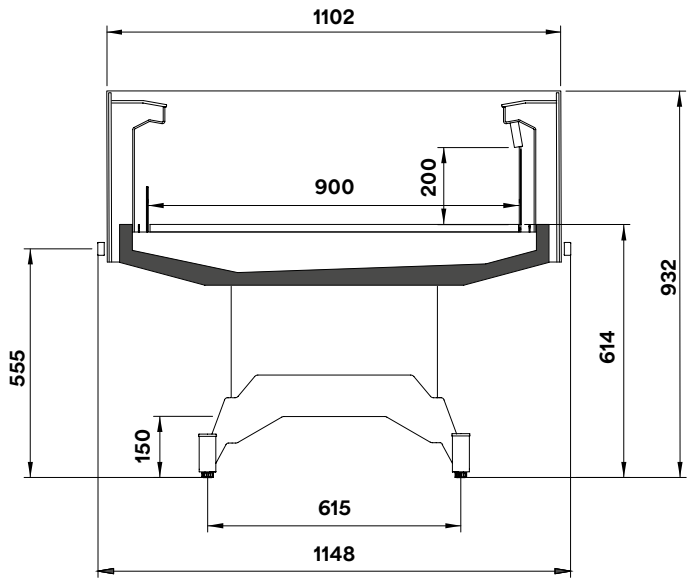

Technical Features*
Caratteristiche tecniche*

Plug-in

Low consumption fan

R290
Propane refrigerant gas

B A↑G

PANAREA HD

*FOR MORE INFORMATION

GROUP

Available Dimensions*
Dimensioni disponibili

L: 937 - 1250

Available Versions*
Versioni disponibili

Plug in R290
Remote with valve
Co_2 refrigeration
Waterloop

Gruppo incorporato R290
Remoto a valvola
Refrigerazione Co_2
Waterloop

Options*
Opzioni

Self service without shelves
without lids

Self service senza ripiani
senza chiusure

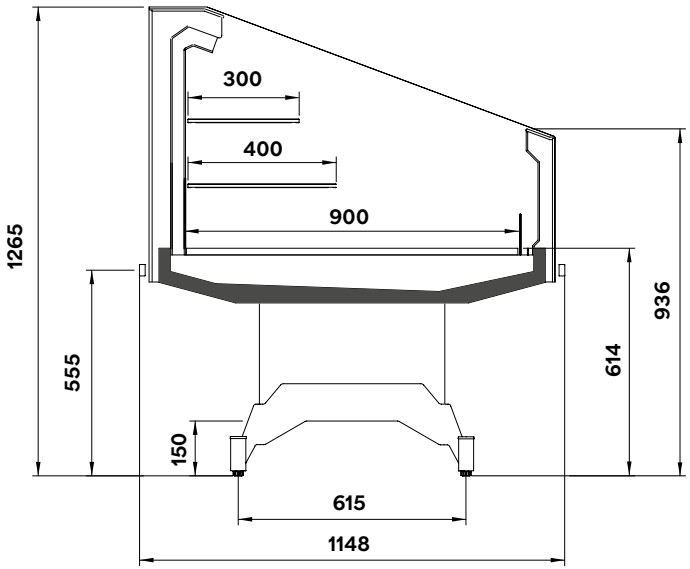

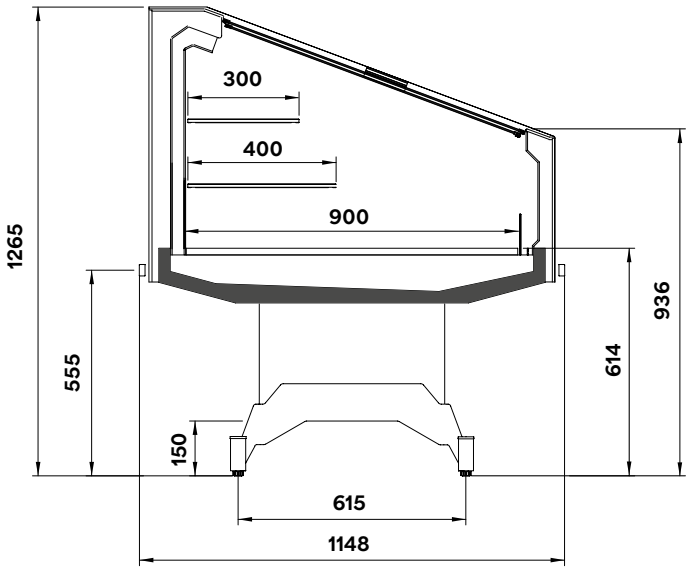

Technical Features*
Caratteristiche tecniche*

Plug-in

Low consumption fan

R290
Propane refrigerant gas

A A→G

PANAREA HD SV

*FOR MORE INFORMATION

GROUP

Available Dimensions*
Dimensioni disponibili

L: 1027 - 1470 - 1910
2110 - 2550

Available Versions*
Versioni disponibili

Plug in R290
Remote with valve
Co_2 refrigeration
Waterloop

Gruppo incorporato R290
Remoto a valvola
Refrigerazione Co_2
Waterloop

Options*
Opzioni

Dual temperature
Positive temperature
Negative temperature

Doppia temperatura
Temperatura positiva
Temperatura negativa

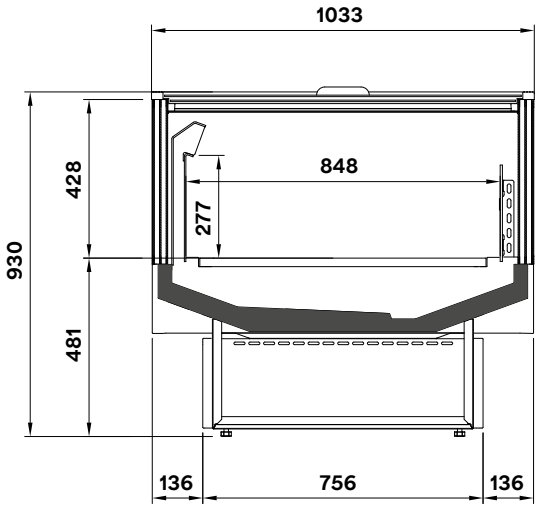

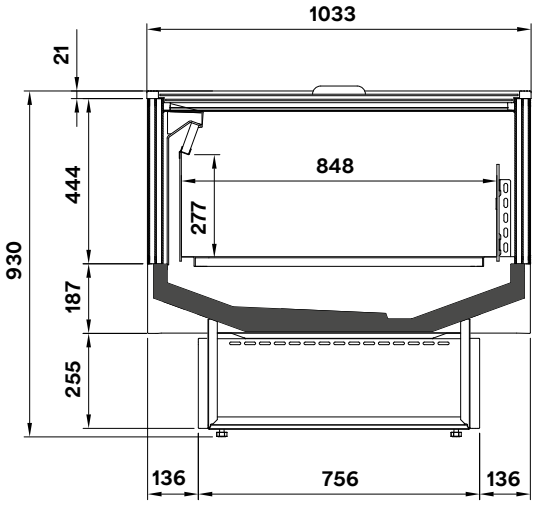

Technical Features*
Caratteristiche tecniche*

Plug-in

Ventilated

Propane refrigerant gas

ALBA

*FOR MORE INFORMATION

GROUP

Available Dimensions*
Dimensioni disponibili

L: 1875 - 2500 - 3750
D: 163 - 204

Available Versions*
Versioni disponibili

Remote with valve
Co_2 refrigeration

Remoto a valvola
Refrigerazione Co_2

Options*
Opzioni

Open without lids
Aperto senza chiusure

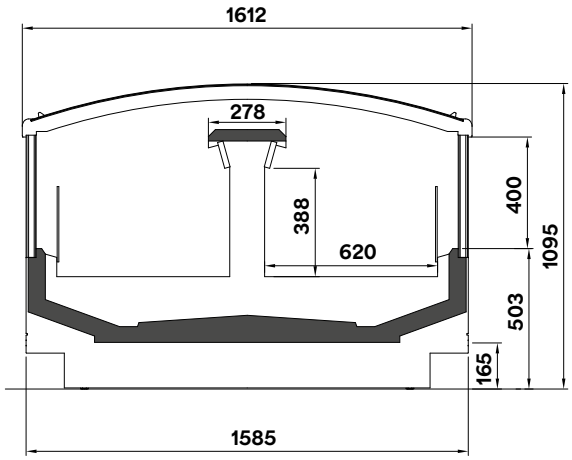

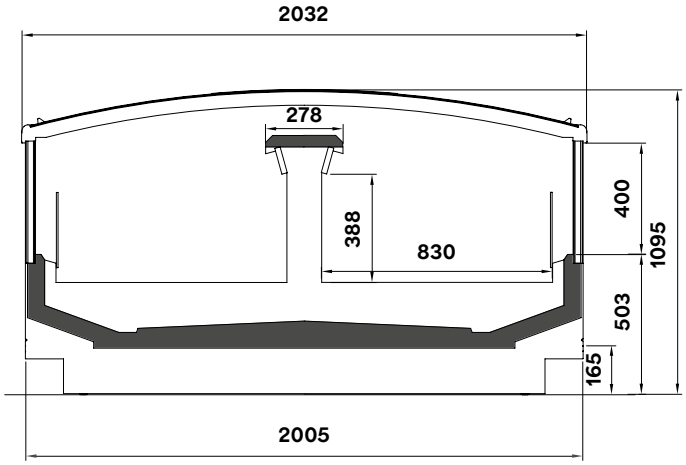

Technical Features*
Caratteristiche tecniche*

Remote

Ventilated

E A→G

SARDEGNA OVERVIEW

*FOR MORE INFORMATION

GROUP

Available Dimensions*
Dimensioni disponibili

L: 1875 - 2500 - 3750
D: 110

Available Versions*
Versioni disponibili

Remote with valve
Co_2 refrigeration

Remoto a valvola
Refrigerazione Co_2

Options*
Opzioni

Open without lids
Aperto senza chiusure

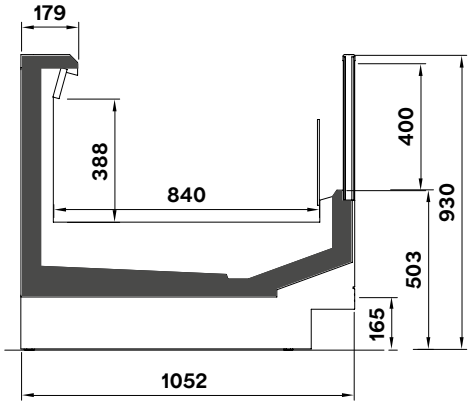

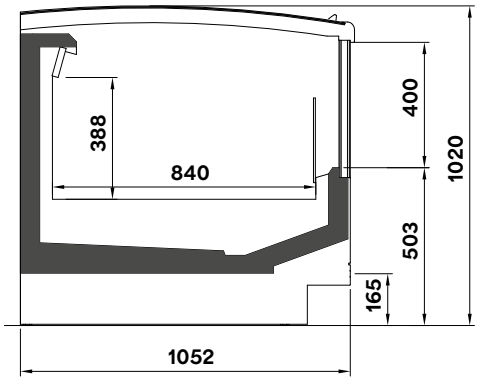

Technical Features*
Caratteristiche tecniche*

Remote

Ventilated

CAPRI OVERVIEW

*FOR MORE INFORMATION

GROUP

Available Dimensions*
Dimensioni disponibili

L: 1875 - 2500 - 3750

Available Versions*
Versioni disponibili

Remote with valve
Co_2 refrigeration

Remoto a valvola
Refrigerazione Co_2

Options*
Opzioni

Open without lids
Aperto senza chiusure

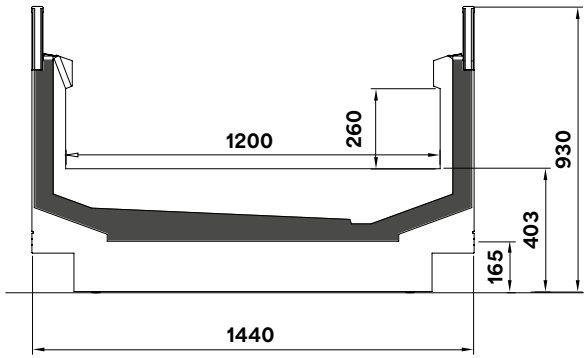

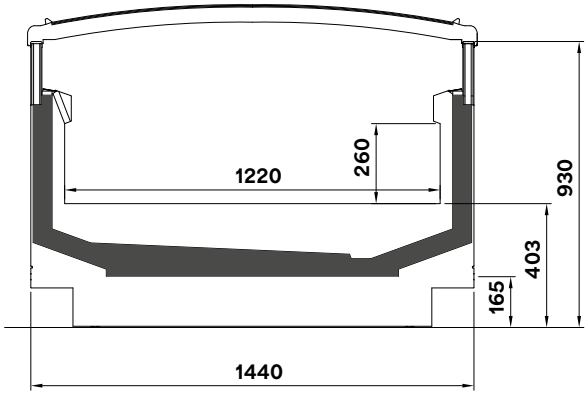

Technical Features*
Caratteristiche tecniche*

Remote

Ventilated

F A↑G

SICILIA OVERVIEW

*FOR MORE INFORMATION

GROUP

Available Dimensions*
Dimensioni disponibili

L: 1250

Available Versions*
Versioni disponibili

Plug in R290
Remote with valve
Co_2 refrigeration

Gruppo incorporato R290
Remoto a valvola
Refrigerazione Co_2

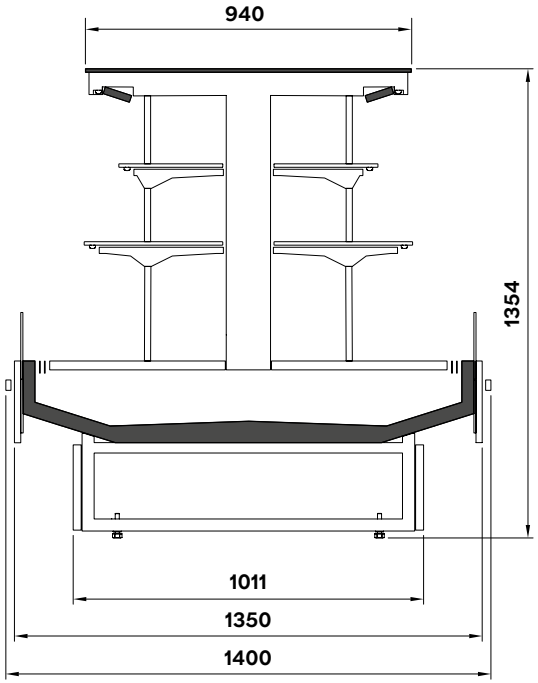

Technical Features*
Caratteristiche tecniche*

Plug-in

Low consumption fan

Propane refrigerant gas

F A↑G

*FOR MORE INFORMATION

GROUP

Available Dimensions*
Dimensioni disponibili

L: 1390 - 1540 - 1990 - 2590

Available Versions*
Versioni disponibili

Plug in R290
Remote with valve
Co_2 refrigeration

Gruppo incorporato R290
Remoto a valvola
Refrigerazione Co_2

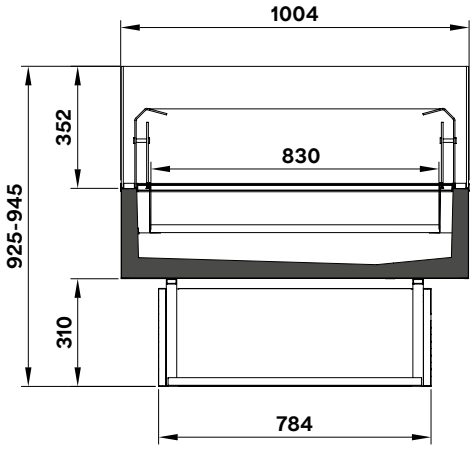

Technical Features*
Caratteristiche tecniche*

Plug-in

Ventilated

R290
Propane refrigerant gas

E A↑G

FELIX SG

*FOR MORE INFORMATION

Cold rooms

CELLE FRIGORIFERE

GROUP

GROUP

Technical features*
Caratteristiche tecniche

Thickness of the panels:

- from **7 to 10** cm for **Normal temperature**
- from **10 to 13** cm for **Low temperature**

Modularity: dimensions can be increased by 20 cm in width, length and height

Spessore dei pannelli:

- da **7 a 10** cm per **temperatura normale**
- da **10 a 13** cm per **temperatura negativa**

Modularità: crescita di 20 cm in 20 cm in larghezza, lunghezza e altezza

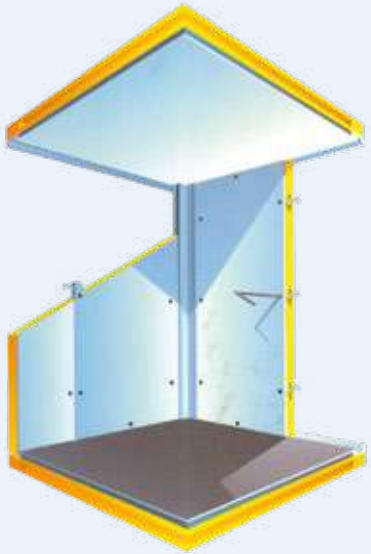

Available Versions*
Versioni disponibili

- With or without floor
- Floor can be standard, reinforced and walkable with trolleys
- Different types of doors
- Plasticized, painted or inox externals

- Con pavimento o senza
- Pavimenti standard, rinforzati o carrellabili
- Diversi tipi di porte
- Fronti esterni in lamiera plastificata, preverniciata, inox

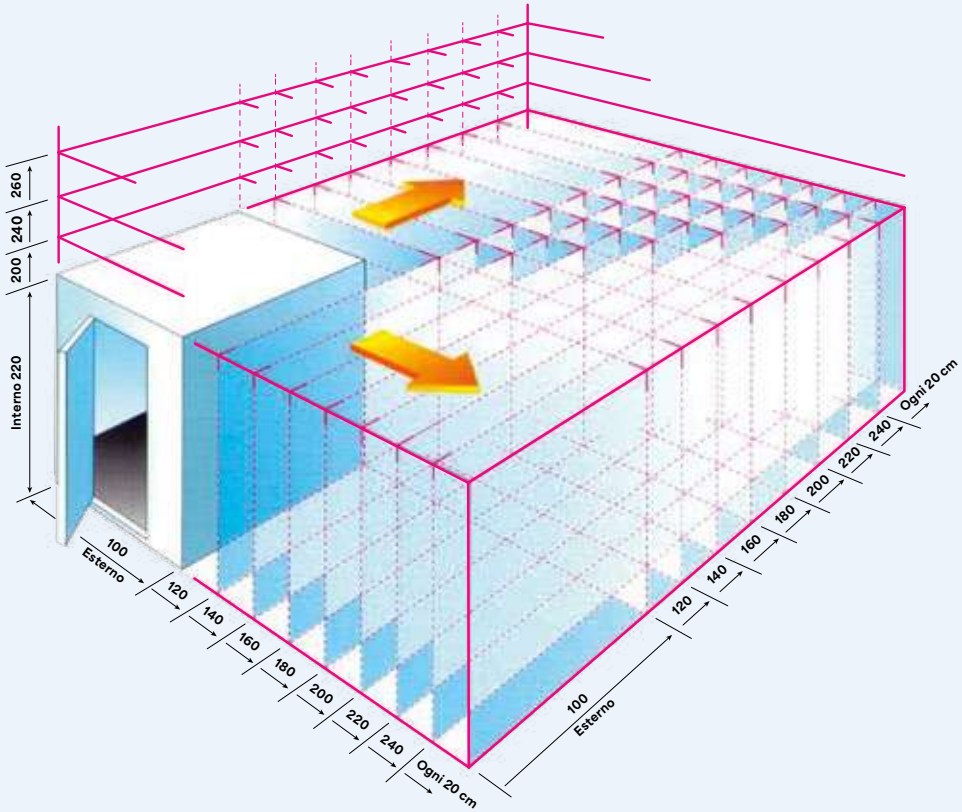

COLD ROOMS

PERFORMANCE
IN MOTION

pastorfrigor
PERFORMANCE IN MOTION

Pastorfrigor S.p.A.
Reg. Gabannone, 4 Z.I. - 15030 Terruggia (AL) · Italy
Phone +39 0142 433 711
info@pastorfrigor.it - **www.pastorfrigor.it**

GROUP

PERFORMANCE IN MOTION

GROUP

www.pastorfrigor.it

pastorfrigor

PERFORMANCE IN MOTION